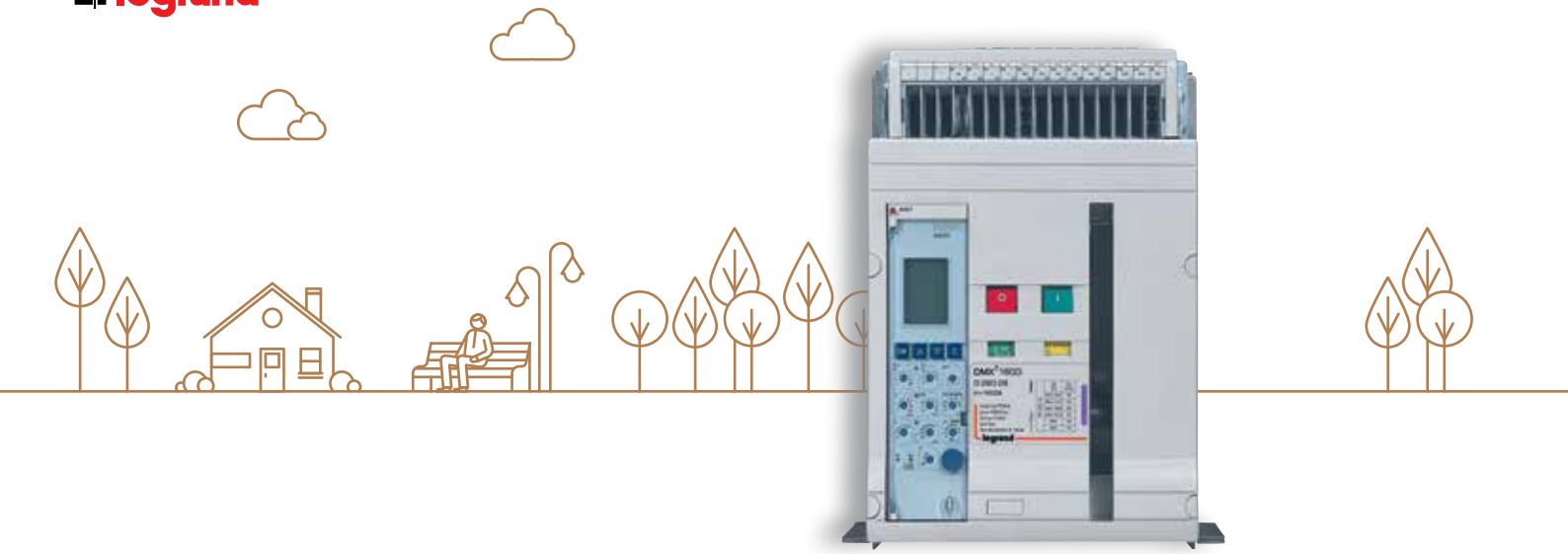

ΜΗΧΑΝΙΣΜΟΙ ΙΣΧΥΟΣ

ΑΥΤΟΜΑΤΟΙ ΔΙΑΚΟΠΤΕΣ ΙΣΧΥΟΣ DPX³

σ. 42
DPX³ 160
από 16 A
έως 160 A

σ. 45
DPX³ 250
με πολυόργανο
μετρήσεων

ΑΥΤΟΜΑΤΟΙ ΔΙΑΚΟΠΤΕΣ ΙΣΧΥΟΣ DMX³

σ. 50
DMX³
Διακόπτες ανοικτού
τύπου από 630 A
έως 1600 A

ΔΙΑΚΟΠΤΕΣ ΦΟΡΤΙΟΥ ΑΣΦΑΛΕΙΟΑΠΟΖΕΥΚΤΕΣ ΙΣΧΥΟΣ

σ. 54
Vistop
από 32 A
έως 160 A

ΑΥΤΟΜΑΤΟΙ ΔΙΑΚΟΠΤΕΣ ΚΙΝΗΤΗΡΩΝ MPX³

σ. 58
MPX³
αυτόματοι διακόπτες
κινητήρων

ΡΕΛΕ ΙΣΧΥΟΣ CTX³

σ. 59
CTX³ ρελέ ισχύος mini
από 6 A έως 16 A
3P και 4P

ΡΕΛΕ ΘΕΡΜΙΚΗΣ ΠΡΟΣΤΑΣΙΑΣ RTX³

σ. 63
RTX³
ρελέ θερμικής
προστασίας
από 100 A έως 800 A

ΔΙΑΧΕΙΡΙΣΗ ΚΑΙ ΜΕΤΡΗΣΗ ΕΝΕΡΓΕΙΑΣ

σ. 66
Αμπερόμετρα,
βολτόμετρα

▶ ΝΕΑ ΠΡΟΪΟΝΤΑ

ΣΕΛ. 48
DPX³ 1600
Ηλεκτρονική απόζευξη S2
με ενσωματωμένο
πολυόργανο

σ. 42
DPX³ 160
με διαφορική προστασία

σ. 44
DPX³ 250
από 100 A
έως 250 A

σ. 44
DPX³ 250
με διαφορική προστασία

σ. 44
DPX³ 250
ηλεκτρονικής απόζευξης

σ. 47
DPX³ 630
από 320 A
έως 630 A

σ. 48
DPX³ 1600
από 800 A
έως 1600 A

NEO
σ. 48
DPX³ 1600
ηλεκτρ. απόζευξης
με ενσωματωμένο πολυόργανο

σ. 49
DPX³
Βοηθητικά εξαρτήματα

σ. 50
DMX³
Βοηθητικές επαφές και εξαρτήματα

σ. 51
DMX³
Διακόπτες ανοικτού τύπου από 800 A
έως 6300 A

σ. 52
DMX³
Βοηθητικά εξαρτήματα

σ. 53
DMX³
απεικόνιση κατάστασης σε δίκτυο

σ. 54
DPX-IS
από 250 A
έως 630 A

σ. 55
SPX
από 125 A
έως 630 A

σ. 58
MPX³ αυτόματοι διακόπτες κινητήρων με περιστροφικό χειριστήριο

σ. 58
MPX³
εξαρτήματα

σ. 60
CTX³ ρελέ ισχύος
από 9 A έως 65 A
3P

σ. 61
CTX³ ρελέ ισχύος
από 75 A έως 800 A
3P

σ. 62
RTX³
ρελέ θερμικής προστασίας
έως 150 A

σ. 62
RTX³ ρελέ θερμικής προστασίας έως 16 A
3P

σ. 63
CTX³
ρελέ ισχύος
από 40 A έως 900 A
4P

σ. 64
CTX³
εξαρτήματα

σ. 65
CTX³
ανταλλακτικά πηνία

σ. 65
CTX³
βοηθητικά ρελέ

σ. 68
EMS CX³
Σύστημα διαχείρισης ενέργειας

σ. 70
EDMX³
μετρητές ενέργειας

σ. 71
EDMX³
αναλυτής ενέργειας ράγας

σ. 71
EDMX³
αναλυτές ενέργειας πόρτας

DPX³ 160

αυτόματοι ισχύος από 16 έως 160 A

4 200 00

4 200 10

4 200 37

4 201 57

Τοποθέτηση σε ράγα ⊔ ή σε πλάτη για XL³ και XL³ S
Σύνδεση με πολύκλωνο καλώδιο έως 70 mm² max ή μονόκλωνο 95 mm² max
Σύμφωνα με το πρότυπο IEC 60947-2

Αρ. καταλ.		DPX³ θερμομαγνητικής απόζευξης
		Θερμικό ρυθμιζόμενο από 0,8 έως 1 In Μαγνητικό σταθερό σε 10 In (400 A για In 16 A έως 40 A)
		Ικανότητα διακοπής Icu: 16 kA (400 V∿)
Τριπολικοί	Τετρ/λικοί	In (A)
4 200 00	4 200 10	16
4 200 01	4 200 11	25
4 200 02	4 200 12	40
4 200 03	4 200 13	63
4 200 04	4 200 14	80
4 200 05	4 200 15	100
4 200 06	4 200 16	125
4 200 07	4 200 17	160
		Ικανότητα διακοπής Icu: 25 kA(400 V∿)
4 200 40	4 200 50	16
4 200 41	4 200 51	25
4 200 42	4 200 52	40
4 200 43	4 200 53	63
4 200 44	4 200 54	80
4 200 45	4 200 55	100
4 200 46	4 200 56	125
4 200 47	4 200 57	160
		Ικανότητα διακοπής Icu: 36 kA (400 V∿)
4 200 80	4 200 90	16
4 200 81	4 200 91	25
4 200 82	4 200 92	40
4 200 83	4 200 93	63
4 200 84	4 200 94	80
4 200 85	4 200 95	100
4 200 86	4 200 96	125
4 200 87	4 200 97	160
		Ικανότητα διακοπής Icu: 50 kA (400 V∿)
4 201 20	4 201 30	16
4 201 21	4 201 31	25
4 201 22	4 201 32	40
4 201 23	4 201 33	63
4 201 24	4 201 34	80
4 201 25	4 201 35	100
4 201 26	4 201 36	125
4 201 27	4 201 37	160

Αρ. καταλ.	DPX³ με διαφορική προστασία τύπου A
	Θερμικό ρυθμιζόμενο από 0,8 έως 1 In Μαγνητικό σταθερό σε 10 In (400 A για In 16 A έως 40 A) Με διαφορική προστασία και οθόνη LCD Ρύθμιση ευαισθησίας : 0,03 - 0,3 - 1 - 3 A Ρύθμιση χρόνου : 0 - 0,3 - 1 - 3 s (σε ευαισθησία 0,03 A ο χρόνος είναι στη θέση 0)
	Ικανότητα διακοπής Icu: 16 kA (400 V∿)
Τετρ/λικοί	In (A)
4 200 30	16
4 200 31	25
4 200 32	40
4 200 33	63
4 200 34	80
4 200 35	100
4 200 36	125
4 200 37	160
	Ικανότητα διακοπής Icu: 25 kA (400 V∿)
4 200 70	16
4 200 71	25
4 200 72	40
4 200 73	63
4 200 74	80
4 200 75	100
4 200 76	125
4 200 77	160
	Ικανότητα διακοπής Icu: 36 kA (400 V∿)
4 201 10	16
4 201 11	25
4 201 12	40
4 201 13	63
4 201 14	80
4 201 15	100
4 201 16	125
4 201 17	160
	Ικανότητα διακοπής Icu: 50 kA (400 V∿)
4 201 50	16
4 201 51	25
4 201 52	40
4 201 53	63
4 201 54	80
4 201 55	100
4 201 56	125
4 201 57	160

DPX³ 160

εξαρτήματα

4 210 27

0 202 11

Αρ. καταλ.	Εξαρτήματα για DPX³ 160
	Ακροδέκτες για καλώδιο έως 150 mm²
	Πολύκλωνο καλώδιο 1 x 120 mm²
	Μονόκλωνο καλώδιο 1 x 150 mm²
	Κος έως 18 mm
4 210 26	Ακροδέκτης 3P
4 210 27	Ακροδέκτης 4P
	Μονωτικά χωρίσματα ακροδεκτών
4 210 70	Σετ 3 τεμαχίων
	Ακροδέκτες για κος
4 210 28	Σετ 3 τεμαχίων
4 210 29	Σετ 4 τεμαχίων
	Προεκτάσεις
4 210 32	Σετ 3 τεμαχίων
4 210 33	Σετ 4 τεμαχίων
	Προστατευτικά καλύμματα
4 210 54	Για DPX³ 160 3P
4 210 55	Για DPX³ 160 4P
	Βάσεις στήριξης σε ράγα
4 210 71	Βάση στήριξης DPX³ 160 σε ράγα
4 210 68	Βάση στήριξης DPX³ 160 με πλαϊνό μοτέρ σε ράγα
4 210 73	Βάση στήριξης DPX³ 160 με διαφορική προστασία
	Πλάτες για XL³
0 202 11	Πλάτη για XL 400(1)
0 206 11	Πλάτη για XL 800/4000 24 στοιχείων(1)
0 206 61	Πλάτη για XL 800/4000 36 στοιχείων(1)

(1) Απαιτείται η αντίστοιχη βάση στήριξης για ράγα

Πίνακες και ερμάρια XL³, **σελ. 110**
και XL³ S, **σελ. 98**

DPX³ 160

σύνδεση

DPX³ 160

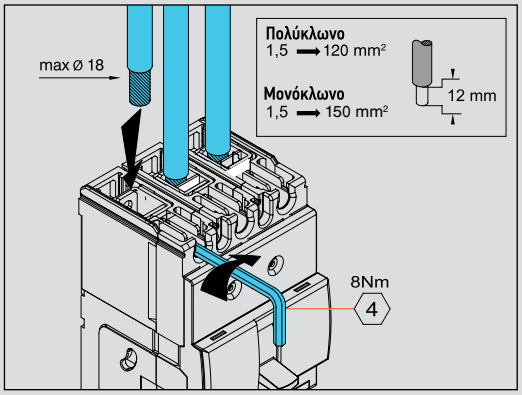

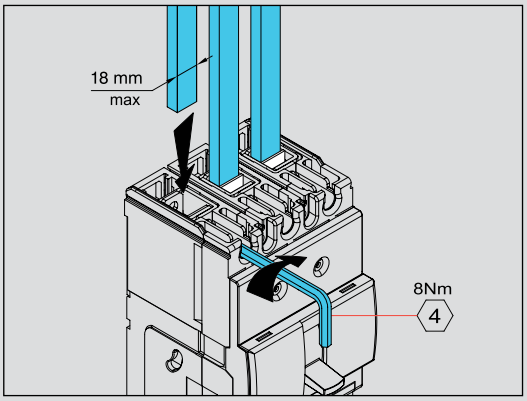

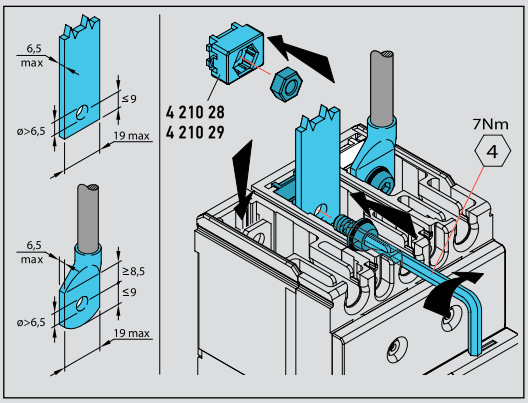

Προεκτάσεις

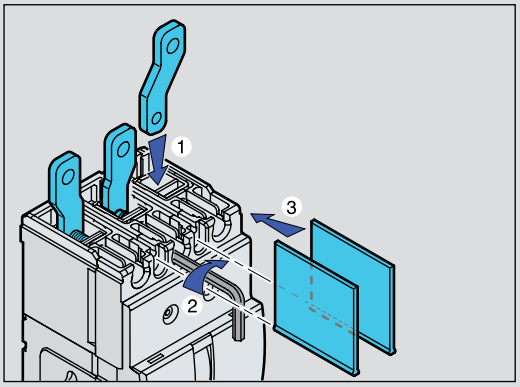

DPX³ 250

αυτόματοι ισχύος από 100 έως 250 A

4 202 05

4 203 69

4 202 25

Τοποθέτηση σε ράγα ⎍ ή σε πλάτη για XL³ και XL³ S
Σύνδεση με πολύκλωνο καλώδιο έως 120 mm² max ή μονόκλωνο 150 mm² max
Σύμφωνα με το πρότυπο IEC 60947-2

Αρ. καταλ.		DPX³ θερμομαγνητικής απόζευξης
		Θερμικό ρυθμιζόμενο από 0,8 έως 1 In Μαγνητικό ρυθμιζόμενο από 5 έως 10 In
		Ικανότητα διακοπής Icu: 25 kA (400 V∿)
Τριπολικοί	Τετρ/λικοί	In (A)
4 202 05	4 202 15	100
4 202 07	4 202 17	160
4 202 08	4 202 18	200
4 202 09	4 202 19	250
		Ικανότητα διακοπής Icu: 36 kA(400 V∿)
4 202 35	4 202 45	100
4 202 37	4 202 47	160
4 202 38	4 202 48	200
4 202 39	4 202 49	250
		Ικανότητα διακοπής Icu: 50 kA(400 V∿)
4 202 65	4 202 75	100
4 202 67	4 202 77	160
4 202 68	4 202 78	200
4 202 69	4 202 79	250
		Ικανότητα διακοπής Icu: 70 kA (400 V∿)
4 206 05	4 206 15	100
4 206 07	4 206 17	160
4 206 08	4 206 18	200
4 206 09	4 206 19	250

		DPX³ ηλεκτρονικής απόζευξης
		Προστασία υπερφόρτισης Ir = 0,4 - 1 In Ρύθμιση χρόνου Tr από 3 έως 15s Προστασία βραχυκυκλώματος Isd από 1,5 έως 10 x Ir Ρύθμιση χρόνου Tsd από 0 έως 0,5s
		Ικανότητα διακοπής Icu: 25 kA (400 V∿)
Τριπολικοί	Τετρ/λικοί	In (A)
4 203 02	4 203 12	40
4 203 05	4 203 15	100
4 203 07	4 203 17	160
4 203 09	4 203 19	250
		Ικανότητα διακοπής Icu: 36 kA (400 V∿)
4 203 32	4 203 42	40
4 203 35	4 203 45	100
4 203 37	4 203 47	160
4 203 39	4 203 49	250
		Ικανότητα διακοπής Icu: 50 kA (400 V∿)
4 203 62	4 203 72	40
4 203 65	4 203 75	100
4 203 67	4 203 77	160
4 203 69	4 203 79	250
		Ικανότητα διακοπής Icu: 70 kA (400 V∿)
4 206 35	4 206 45	40
4 206 37	4 206 47	100
4 206 38	4 206 48	160
4 206 39	4 206 49	250

Αρ. καταλ.	DPX³ με διαφορική προστασία τύπου A
	Θερμικό ρυθμιζόμενο από 0,8 έως 1 In Μαγνητικό ρυθμιζόμενο από 5 έως 10 In Με διαφορική προστασία και οθόνη LCD Ρύθμιση ευαισθησίας : 0,03 - 0,3 - 1 - 3 A Ρύθμιση χρόνου : 0 - 0,3 - 1 - 3 s (σε ευαισθησία 0,03 A ο χρόνος είναι στη θέση 0)
	Ικανότητα διακοπής Icu: 25 kA (400 V∿)
Τετρ/λικοί	In (A)
4 202 25	100
4 202 27	160
4 202 28	200
4 202 29	250
	Ικανότητα διακοπής Icu: 36 kA (400 V∿)
4 202 55	100
4 202 57	160
4 202 58	200
4 202 59	250
	Ικανότητα διακοπής Icu: 50 kA (400 V∿)
4 202 85	100
4 202 87	160
4 202 88	200
4 202 89	250
	Ικανότητα διακοπής Icu: 70 kA (400 V∿)
4 206 25	100
4 206 27	160
4 206 28	200
4 206 29	250

DPX³ 250

αυτόματοι ισχύος από 40 έως 250 A με πολυόργανο

4 206 79

Τοποθέτηση σε ράγα ⊔ ή σε πλάτη για XL³ και XL³ S
Σύνδεση με πολύκλωνο καλώδιο έως 120 mm² max
ή μονόκλωνο 150 mm² max
Σύμφωνα με το πρότυπο IEC 60947-2

Τριπολικοί	Τετρ/λικοί	DPX³ με πολυόργανο μετρήσεων Προστασία υπερφόρτισης Ir = 0,4 έως 1 In Ρύθμιση χρόνου Tr : από 3 έως 15 s Προστασία βραχυκυκλώματος Isd από 1,5 έως 10 Ir Ρύθμιση χρόνου Tsd από 0 έως 0,5 s Ενσωματωμένο πολυόργανο μετρήσεων με οθόνη LCD και εμφάνιση της κατανάλωσης ρεύματος, τάσης, ενεργού/άεργου ισχύος, αρμονικών και συχνότητας	
		Ικανότητα διακοπής Icu: 25 kA (400 V∿)	
		In (A)	
4 204 02	4 204 12	40	
4 204 05	4 204 15	100	
4 204 07	4 204 17	160	
4 204 09	4 204 19	250	
		Ικανότητα διακοπής Icu: 36 kA (400 V∿)	
4 204 32	4 204 42	40	
4 204 35	4 204 45	100	
4 204 37	4 204 47	160	
4 204 39	4 204 49	250	
		Ικανότητα διακοπής Icu: 50 kA (400 V∿)	
4 204 62	4 204 72	40	
4 204 65	4 204 75	100	
4 204 67	4 204 77	160	
4 204 69	4 204 79	250	
		Ικανότητα διακοπής Icu: 70 kA (400 V∿)	
4 206 65	4 206 75	40	
4 206 67	4 206 77	100	
4 206 68	4 206 78	160	
4 206 69	4 206 79	250	

Αρ. καταλ.	Interface επικοινωνίας
4 210 75	Modbus

DPX³ 250

εξαρτήματα

4 210 31

4 210 72

Αρ. καταλ.	Εξαρτήματα για DPX³ 250
	Ακροδέκτες για καλώδιο
	Πολύκλωνο καλώδιο 1 x 120 mm²
	Μονόκλωνο καλώδιο 1 x 150 mm²
	Μπάρα χαλκού 25 mm
4 210 30	Σετ 3 ακροδεκτών
4 210 31	Σετ 4 ακροδεκτών
	Μονωτικά χωρίσματα ακροδεκτών
4 210 70	Σετ 36 τεμαχίων
	Προεκτάσεις
4 210 34	Σετ 3 τεμαχίων για DPX³ 250 3P
4 210 35	Σετ 4 τεμαχίων για DPX³ 250 4P
	Προστατευτικά καλύμματα
4 210 56	Για DPX³ 250 3P
4 210 57	Για DPX³ 250 4P

	Βάσεις στήριξης σε ράγα ⊔
4 210 72	Βάση DPX³ 250
4 210 69	Βάση DPX³ 250 με πλαϊνό μοτέρ
4 210 74	Βάση DPX³ 250 με διαφ. προστασία

	Πλάτες για XL³
0 202 11	Πλάτη για XL 400(1)
0 206 11	Πλάτη για XL 800/4000 24 στ.(1)
0 206 61	Πλάτη για XL 800/4000 36 στ.(1)

(1) Απαιτείται η αντίστοιχη βάση στήριξης για ράγα

DPX³ 160/250

κοινά εξαρτήματα

4 210 58 (μηχανική μανδάλωση)

4 226 82

Αρ. καταλ.	**Βοηθητικές επαφές - 250 V∿**
4 210 10	Βοηθητική επαφή 1O + 1C για περιστροφικό χειριστήριο - 5 A
4 210 11	Βοηθητική επαφή ένδειξης κατάστασης ή σφάλματος - 3 A
	Πηνία εργασίας
4 210 16	Τάση πηνίου 230 V∿
4 210 17	Τάση πηνίου 400 V∿
	Πηνία έλλειψης τάσης
4 210 22	Τάση πηνίου 230 V∿
4 210 24	Τάση πηνίου 400 V∿
	Περιστροφικά χειριστήρια
4 210 00	Απευθείας σε θερμομαγνητικό DPX³ χωρίς διαφορική προστασία
4 210 01	Απευθείας σε DPX³ ηλεκτρονικής ή θερμομαγνητικής απόζευξης με διαφορική προστασία
4 210 04	Με προέκταση για κάθε τύπο DPX³
	Κλειδαριά
4 210 49	Εξάρτημα για το κλείδωμα του DPX³
	Μοτέρ τηλεχειρισμού
4 210 60	Μοτέρ τοποθέτησης στο πλάι
4 210 61	Μοτέρ για πρόσθια τοποθέτηση
4 210 64	Κλειδαριά ασφαλείας για μοτέρ πρόσθιας τοποθέτησης
4 210 67	Κλειδαριά ασφαλείας για μοτέρ στο πλάι
	Εξαρτήματα μεταγωγής
4 210 58	Βάση και εξάρτημα μηχανικής μανδάλωσης DPX³ 160/250
0 206 13	Πλάτη για τη στήριξη του αρ. καταλ. 4 210 58 σε ερμάριο XL³ 800 / 4000
4 226 80	Μονάδα ελέγχου μεταγωγής Τροφοδοσία 12-48 VDC μέσω του τροφοδοτικού με αρ. καταλ. 4 131 08
4 226 82	Μονάδα ελέγχου μεταγωγής με LCD οθόνη Δυνατότητα σύνδεσης με Modbus RS485 και προσθήκη κονέκτορα για επικοινωνία με USB ή WiFi
4 131 08	Τροφοδοτικό συνεχούς ρεύματος για την παροχή στη μονάδα ελέγχου μεταγωγής με αρ. καταλ. 4 226 80 230 V∿ / 24 V⎓

DPX³ 630

αυτόματοι ισχύος από 320 A έως 630 A

4 220 07

4 220 60

4 220 65

Αρ. καταλ.		**Θερμομαγνητική απόζευξη**
		Ρύθμιση θερμικού: 0,8 - 1 In Ρύθμιση μαγνητικού: 5 - 10 In 400 V∿
		Ικανότητα διακοπής Icu: 36 kA
Τριπολικοί	Τετρ/λικοί	In (A)
4 220 01	4 220 06	320
4 220 02	4 220 07	400
4 220 03	4 220 08	500
4 220 04	4 220 09	630
		Ικανότητα διακοπής Icu: 50 kA
4 220 15	4 220 20	320
4 220 16	4 220 21	400
4 220 17	4 220 22	500
4 220 18	4 220 23	630
		Ικανότητα διακοπής Icu: 70 kA
4 220 29	4 220 34	320
4 220 30	4 220 35	400
4 220 31	4 220 36	500
4 220 32	4 220 37	630
		Ηλεκτρονική απόζευξη S2
		Ρύθμιση Ir, Isd, tr, tsd 400 V∿
		Ικανότητα διακοπής Icu: 36 kA
Τριπολικοί	Τετρ/λικοί	In (A)
4 220 58	4 220 63	400
4 220 60	4 220 65	630
		Ικανότητα διακοπής Icu: 50 kA
4 220 68	4 220 73	400
4 220 70	4 220 75	630
		Ικανότητα διακοπής Icu: 70 kA
4 220 78	4 220 83	400
4 220 80	4 220 85	630
		Ηλεκτρονική απόζευξη S2 με ενσωματωμένο πολυόργανο
		Ρύθμιση Ir, Isd, tr, tsd 400 V∿
		Ικανότητα διακοπής Icu: 36 kA
Τριπολικοί	Τετρ/λικοί	In (A)
4 220 98	4 221 03	400
4 221 00	4 221 05	630
		Ικανότητα διακοπής Icu: 50 kA
4 221 08	4 221 13	400
4 221 10	4 221 15	630
		Interface επικοινωνίας
4 210 75		Modbus

DPX³ 630

εξαρτήματα

0 262 81

0 262 50

0 262 48

Αρ. καταλ.	Εξαρτήματα
	Περιστροφικά χειριστήρια
0 262 41	Απευθείας σύνδεση στο DPX
0 262 81	Kit σύνδεσης μέσω άξονα για τον έλεγχο του DPX από το εξωτερικό του ερμαρίου με στήριξη στην πόρτα
0 262 25	Κλειδαριά για το απευθείας περιστροφικό χειριστήριο αρ. καταλ. 0 262 41
	Μονωτικά χωρίσματα ακροδεκτών
0 262 30	Για την απομόνωση των συνδέσεων μεταξύ κάθε πόλου Σετ 3 τεμαχίων
	Προστατευτικά καλύμματα ακροδεκτών
0 262 44	Σετ 2 καλυμμάτων για τριπολικό DPX
0 262 45	Σετ 2 καλυμμάτων για τετραπολικό DPX
	Μανδάλωση
0 262 40	Για "κλείδωμα" στη θέση OFF
	Ακροδέκτες
0 262 50	Σετ 4 ακροδεκτών για καλώδιο χωρίς κος • 300 mm² μονόκλωνο • 240 mm² πολύκλωνο
0 262 51	Σετ 4 ακροδεκτών για 2 καλώδια ανά πόλο χωρίς κος • 2 x 240 mm² μονόκλωνο • 2 x 185 mm² πολύκλωνο
0 262 48	Σετ 3 ακροδεκτών για την αύξηση της απόστασης μεταξύ των πόλων
0 262 49	Σετ 4 ακροδεκτών για την αύξηση της απόστασης μεταξύ των πόλων
0 262 46	Σετ 4 προεκτάσεων ακροδεκτών για κος (περιλαμβάνονται μονωτικά διαχωριστικά)
	Πλάτη μηχανικής μανδάλωσης
0 264 09	Πλάτη μηχανικής μανδάλωσης για 2 πηγές

DPX³ 630

σύνδεση

Σύνδεση

Σύνδεση με καλώδιο

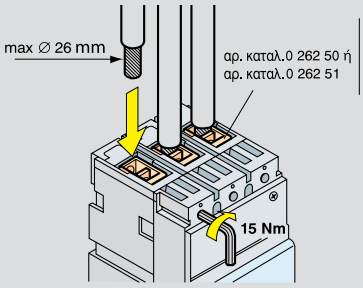

Σύνδεση με κος ή μπάρες

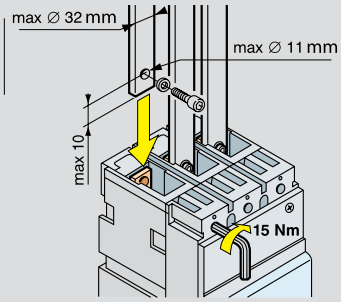

Διαστάσεις DPX³ 630

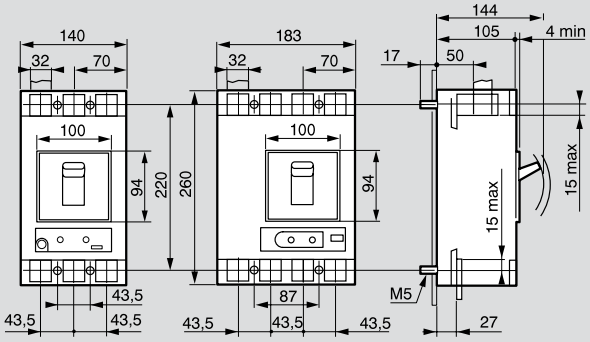

Περιστροφικά χειριστήρια

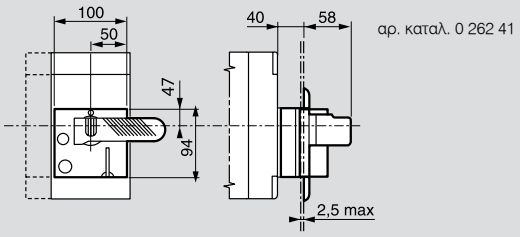

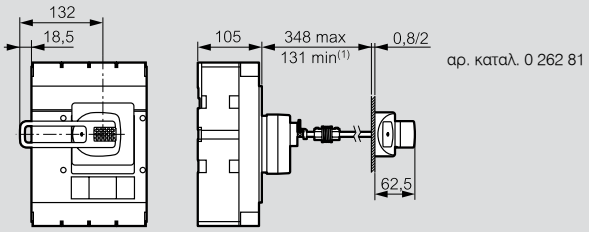

DPX³ 1600

αυτόματοι ισχύος από 800 A έως 1600 A

4 222 78

4 223 68

Αρ. καταλ.		Θερμομαγνητική απόζευξη
		Ρύθμιση θερμικού: 0,8 έως 1 In Ρύθμιση μαγνητικού : 5 έως 10 In από 800 έως 1250 A 400 V∿
		Ικανότητα διακοπής Icu: 50 kA
Τριπολικοί	Τετρ/λικοί	In (A)
4 222 64	4 222 69	800
4 222 65	4 222 70	1000
4 222 66	4 222 71	1250
		Ικανότητα διακοπής Icu: 70 kA
4 222 76	4 222 81	800
4 222 77	4 222 82	1000
4 222 78	4 222 83	1250

		Ηλεκτρονική απόζευξη S2
		Ρύθμιση Ir, Isd, tr, tsd 400 V∿
		Ικανότητα διακοπής Icu: 50 kA
Τριπολικοί	Τετρ/λικοί	In (A)
4 223 12	4 223 18	800
4 223 13	4 223 19	1000
4 223 14	4 223 20	1250
4 223 15	4 223 21	1600
		Ικανότητα διακοπής Icu: 70 kA
4 223 24	4 223 30	800
4 223 25	4 223 31	1000
4 223 26	4 223 32	1250
4 223 27	4 223 33	1600

		Ηλεκτρονική απόζευξη S2 με ενσωματωμένο πολυόργανο
		Ικανότητα διακοπής Icu: 50 kA
Τριπολικοί	Τετρ/λικοί	In (A)
4 223 60	4 223 66	800
4 223 61	4 223 67	1000
4 223 62	4 223 68	1250
4 223 63	4 223 69	1600
		Ικανότητα διακοπής Icu: 70 kA
4 223 72	4 223 78	800
4 223 73	4 223 79	1000
4 223 74	4 223 80	1250
4 223 75	4 223 81	1600

	Interface επικοινωνίας
4 210 75	Modbus

DPX³ 1600

σύνδεση

Σύνδεση

Σύνδεση με καλώδια

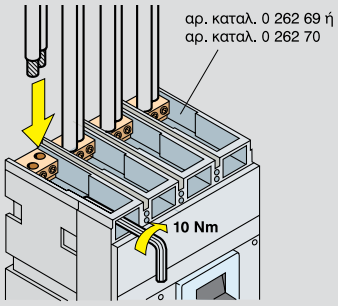

Σύνδεση με κος ή μπάρες

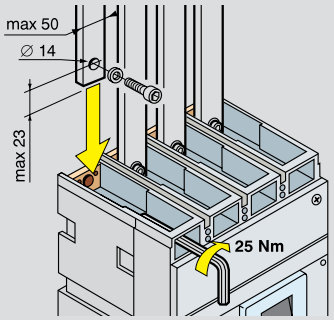

Διαστάσεις

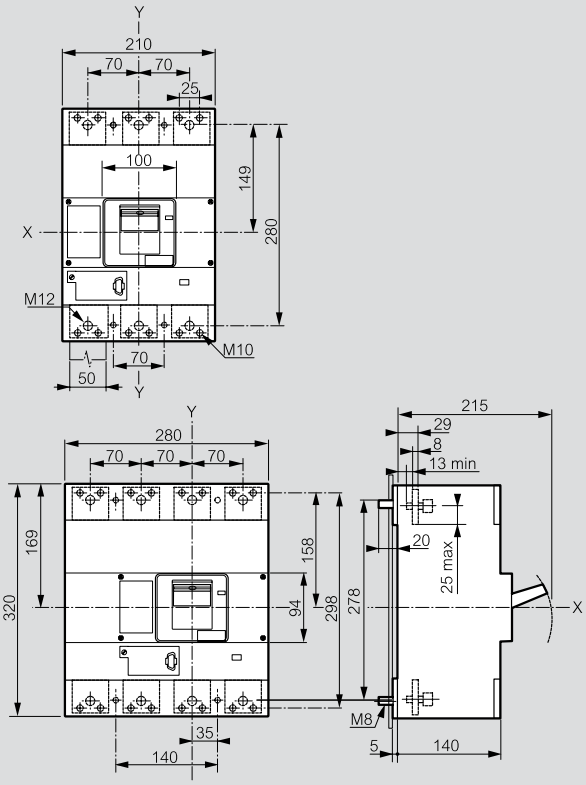

Περιστροφικά χειριστήρια

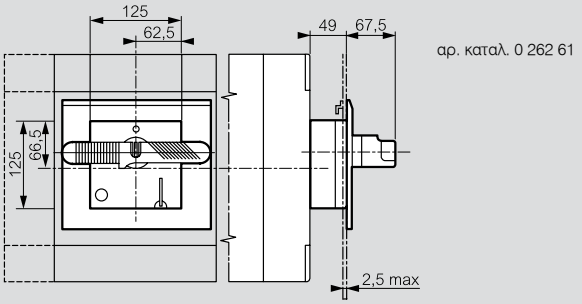

αρ. καταλ. 0 262 61

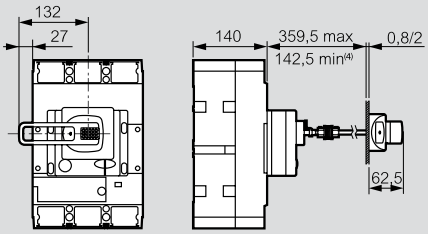

αρ. καταλ. 0 262 83

DPX³ 1600

εξαρτήματα

0 262 61

0 262 70

Αρ. καταλ.	Εξαρτήματα
	Περιστροφικά χειριστήρια
0 262 61	Απευθείας σύνδεση στο DPX
0 262 83	Kit σύνδεσης μέσω άξονα για τον έλεγχο του DPX από το εξωτερικό του ερμαρίου με στήριξη στην πόρτα
0 262 25	Κλειδαριά για το απευθείας περιστροφικό χειριστήριο αρ. καταλ. 0 262 61
	Μονωτικά χωρίσματα ακροδεκτών
0 262 66	Για την απομόνωση των συνδέσεων μεταξύ κάθε πόλου Σετ 3 τεμαχίων
	Προστατευτικά καλύμματα ακροδεκτών
0 262 64	Σετ 2 καλυμμάτων για τριπολικό DPX
0 262 65	Σετ 2 καλυμμάτων για τετραπολικό DPX
	Μανδάλωση
0 262 60	Για "κλείδωμα" στη θέση OFF
	Ακροδέκτες
0 262 69	Ακροδέκτης για σύνδεση καλωδίων χωρίς κος • 2 x 240 mm² μονόκλωνο • 2 x 185 mm² πολύκλωνο
0 262 70	Ακροδέκτης για σύνδεση καλωδίων χωρίς κος • 4 x 240 mm² μονόκλωνο • 4 x 185 mm² πολύκλωνο
0 262 67	Σετ 4 ακροδεκτών προέκτασης για τη σύνδεση του DPX 800 - 1250 A με μπάρες (2 μπάρες max ανά πόλο)
0 262 68	Σετ 4 ακροδεκτών προέκτασης για τη σύνδεση του DPX 1600 A με μπάρες (3 μπάρες max ανά πόλο)
0 262 73	Σετ 3 ακροδεκτών για την αύξηση της απόστασης μεταξύ των πόλων
0 262 74	Σετ 4 ακροδεκτών για την αύξηση της απόστασης μεταξύ των πόλων
0 263 80	Σετ 3 ακροδεκτών στο πίσω μέρος
0 263 82	Σετ 4 ακροδεκτών στο πίσω μέρος
	Πλάτη μηχανικής μανδάλωσης
0 264 10	Πλάτη μηχανικής μανδάλωσης για 2 πηγές

DPX³ 630 έως 1600

εξαρτήματα

0 261 44

4 226 82

Αρ. καταλ.	Βοηθητική επαφή ή επαφή ένδειξης σφάλματος
	Ένδειξη της κατάστασης των επαφών ή της απόζευξης του αυτόματου ισχύος λόγω σφάλματος
4 210 11	Μεταγωγική επαφή 3 A - 240 V∿
	Πηνία εργασίας
4 222 42	Τάση πηνίου 230 V∿ και ⎓
4 222 43	Τάση πηνίου 380 V∿ και ⎓
	Πηνία έλλειψης τάσης
4 222 48	Τάση πηνίου 230 V∿ και ⎓
4 222 49	Τάση πηνίου 380 V∿ και ⎓
	Πηνία έλλειψης τάσης με χρονική καθυστέρηση (800 ms)
	Αποτρέπουν τις άσκοπες διακοπές σε περιπτώσεις βυθίσεων της τάσης. Απαιτείται η συνεργασία πηνίου με στοιχείο χρονικής καθυστέρησης.
	Στοιχείο χρονικής καθυστέρησης — Αρ. στοιχείων των 17,5 mm
0 261 90	230 V∿ — 3
0 261 91	400 V∿ — 3
	Πηνία
4 226 23	Για DPX³ 630 έως 1600
	Μοτέρ τηλεχειρισμού
	Επιτρέπουν το άνοιγμα, το κλείσιμο και την επανόπλιση του DPX³ με τηλεχειρισμό. Πρόσθια τοποθέτηση 230 V∿
	Ταχείας αντίδρασης
0 261 44	Για DPX³ 630
0 261 23	Για DPX³ 1250
0 261 27	Για DPX³ 1600
	Κανονικής αντίδρασης
4 226 30	Για DPX³ 630
	Εξαρτήματα μεταγωγής
4 226 80	Μονάδα ελέγχου μεταγωγής Τροφοδοσία 12-48 VDC μέσω του τροφοδοτικού με αρ. καταλ. 4 131 08
4 226 82	Μονάδα ελέγχου μεταγωγής με LCD οθόνη Δυνατότητα σύνδεσης με Modbus RS485 και προσθήκη κονέκτορα για επικοινωνία με USB ή WiFi
4 131 08	Τροφοδοτικό συνεχούς ρεύματος για την παροχή στη μονάδα ελέγχου μεταγωγής με αρ. καταλ. 4 226 80 230 V∿ / 24 V⎓

DMX³ 1600 διακόπτες ισχύος ανοικτού τύπου από 630 έως 1600 A

0 280 28

0 281 65

0 281 72

Αρ. καταλ.	DMX³ 1600
	Δεν περιλαμβάνουν την ηλεκτρονική μονάδα ελέγχου (0 281 64/65/66) που παραγγέλεται ξεχωριστά και παραδίδεται τοποθετημένη στον διακόπτη. Περιλαμβάνουν 4 βοηθητικές επαφές ένδειξης κατάστασης NO/NC Δεν περιλαμβάνουν ακροδέκτες 415 V∿
	Ικανότητα διακοπής Icu 42 kA
Τριπολικοί / Τετρ/λικοί	In (A)
0 280 00 / 0 280 06	630
0 280 01 / 0 280 07	800
0 280 02 / 0 280 08	1000
0 280 03 / 0 280 09	1250
0 280 04 / 0 280 10	1600
	Ικανότητα διακοπής Icu 50 kA
Τριπολικοί / Τετρ/λικοί	In (A)
0 280 24 / 0 280 30	630
0 280 25 / 0 280 31	800
0 280 26 / 0 280 32	1000
0 280 27 / 0 280 33	1250
0 280 28 / 0 280 34	1600

Ηλεκτρονικές μονάδες ελέγχου MP4 με οθόνη LCD

Παραδίδονται τοποθετημένες στο διακόπτη
Με ενσωματωμένη οθόνη LCD
Με μπαταρίες για συνεχή παροχή

0 281 64 **Ηλεκτρονική μονάδα LI**

Ρύθμιση Ir, tr, Ii

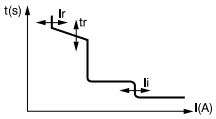

0 281 65 **Ηλεκτρονική μονάδα LSI**

Ρύθμιση Ir, tr, Isd, tsd, Ii

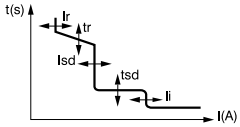

0 281 66 **Ηλεκτρονική μονάδα LSIg**

Ρύθμιση Ir, tr, Isd, tsd, Ii, Ig, tg

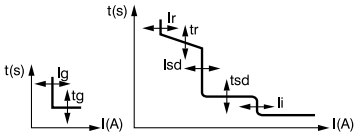

DMX³ 1600 βοηθητικές επαφές και εξαρτήματα

0 281 39

4 226 82

Αρ. καταλ.	Βοηθητικά εξαρτήματα
0 281 34	Πηνίο εργασίας 230 V∿
0 281 39	Πηνίο έλλειψης τάσης 230 V∿
0 281 23	Μοτέρ τηλεχειρισμού 230 V∿
0 281 29	Πηνίο ζεύξης 230 V∿
0 281 74	Επαφή ετοιμότητας ζεύξης
0 281 75	Module 6 βοηθητικών επαφών

Εξαρτήματα σύνδεσης

Τριπολικοί	Τετρ/λικοί	
0 280 35	0 280 41	Σετ ακροδεκτών για πίσω σύνδεση
0 281 55	0 281 56	Σετ ακροδεκτών για πρόσθια σύνδεση
0 281 59	0 281 60	Σετ ακροδεκτών για την αύξηση της απόστασης μεταξύ πόλων στο πίσω μέρος
0 281 49	0 281 50	Μονωτικά διαχωριστικά

Μονάδες ελέγχου μεταγωγής

4 226 80	Τροφοδοσία 12-48 VDC μέσω του τροφοδοτικού με αρ. καταλ. 4 131 08
4 226 82	Δυνατότητα σύνδεσης με Modbus RS485 και προσθήκη κονέκτορα για επικοινωνία με USB ή WiFi
4 131 08	Τροφοδοτικό συνεχούς ρεύματος για την παροχή στη μονάδα ελέγχου μεταγωγής με αρ. καταλ. 4 226 80 230 V∿ / 24 V⎓

Εξαρτήματα μηχανικής μανδάλωσης

0 281 90	Μηχανική μανδάλωση για 2 πηγές
0 289 18	Καλώδιο (ντίζα) μανδάλωσης 1,5 m
0 289 20	Καλώδιο (ντίζα) μανδάλωσης 2,6 m
0 289 21	Καλώδιο (ντίζα) μανδάλωσης 3 m
0 289 22	Καλώδιο (ντίζα) μανδάλωσης 3,6 m

Εξαρτήματα για τις ηλεκτρονικές μονάδες

0 281 70	Modbus interface για δίκτυο επικοινωνίας και απομακρυσμένης απεικόνισης(1)
0 281 72	230 V∿ / ⎓ εξωτερικό τροφοδοτικό

(1) Τοποθετείται εργοστασιακά στο αρχικό στάδιο παραγγελίας του διακόπτη ισχύος

DMX³ 2500/4000/6300

διακόπτες ισχύος ανοικτού τύπου από 800 έως 6300 A

0 286 56 + 0 288 02

0 288 03

0 288 01

0 288 02

Διακόπτες σταθερού τύπου

Αρ. καταλ.

Δεν περιλαμβάνουν την ηλεκτρονική μονάδα ελέγχου, η οποία παραγγέλεται ξεχωριστά και παραδίδεται τοποθετημένη στο διακόπτη.
Περιλαμβάνουν βοηθητικές επαφές[1].
Ακροδέκτες οριζόντιας σύνδεσης στο πίσω μέρος του διακόπτη
415 V∿

DMX³ 2500
Ικανότητα διακοπής Icu 50 kA

Τριπολικοί	Τετρ/λικοί	In (A)
0 286 21	0 286 31	800
0 286 22	0 286 32	1000
0 286 23	0 286 33	1250
0 286 24	0 286 34	1600
0 286 25	0 286 35	2000
0 286 26	0 286 36	2500

DMX³ 2500
Ικανότητα διακοπής Icu 65 kA

Τριπολικοί	Τετρ/λικοί	In (A)
0 286 41	0 286 51	800
0 286 42	0 286 52	1000
0 286 43	0 286 53	1250
0 286 44	0 286 54	1600
0 286 45	0 286 55	2000
0 286 46	0 286 56	2500

DMX³ 4000
Ικανότητα διακοπής Icu 65 kA

Τριπολικοί	Τετρ/λικοί	In (A)
0 286 47	0 286 57	3200
0 286 48	0 286 58	4000

DMX³ 6300
Ικανότητα διακοπής Icu 100 kA

Τριπολικοί	Τετρ/λικοί	In (A)
0 289 50	0 289 60	5000
0 289 51	0 289 61	6300

Ηλεκτρονικές μονάδες ελέγχου

Αρ. καταλ.

Παραδίδονται τοποθετημένες στο διακόπτη
Με ενσωματωμένη οθόνη LCD
Με μπαταρίες για συνεχή παροχή

0 288 00 Ηλεκτρονική μονάδα LI
Ρύθμιση Ir, tr, Ii

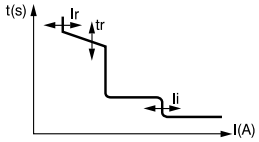

0 288 01 Ηλεκτρονική μονάδα LSI
Ρύθμιση Ir, tr, Isd, tsd, Ii

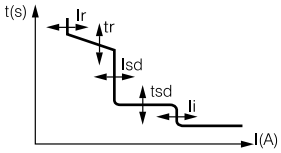

0 288 02 Ηλεκτρονική μονάδα LSIg
Ρύθμιση Ir, tr, Isd, tsd, Ii, Ig, tg

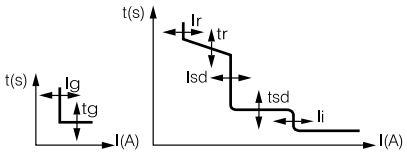

Ηλεκτρονικές μονάδες ελέγχου αφής με ενσωματωμένο πολυόργανο

Μέτρηση και ένδειξη με γράφημα των στιγμιαίων των μέγιστων και μέσων τιμών σε: ένταση, τάση, ισχύ, ενέργεια, αρμονικές, συν φ
Συγκράτηση στη μνήμη των pic τάσης
Αποθήκευση σφαλμάτων στη μνήμη
Γραφική ένδειξη του επιπέδου των αρμονικών
Παραδίδονται τοποθετημένες στο διακόπτη

0 288 03 Ηλεκτρονική μονάδα αφής LSI
Ρύθμιση Ir, tr, Im, tm, Ii

0 288 04 Ηλεκτρονική μονάδα αφής LSIg
Ρύθμιση Ir, tr, Im, tm, Ii, Ig, tg

Εξαρτήματα για τις ηλεκτρονικές μονάδες ελέγχου αφής

0 288 05 Modbus interface για δίκτυο επικοινωνίας και απομακρυσμένη απεικόνιση[2]

0 288 06 24 V∿ / 24 V⎓
Εξωτερική τροφοδοσία

(1) 4 επαφές ένδειξης κατάστασης και 1 επαφή ένδειξης σφάλματος
(2) Τοποθετείται εργοστασιακά στο αρχικό στάδιο παραγγελίας του διακόπτη ισχύος

DMX³ 2500/4000/6300 (συνέχεια)

διακόπτες ισχύος ανοικτού τύπου από 800 έως 6300 A

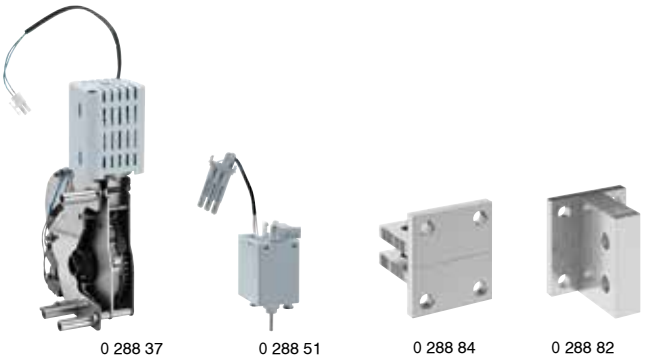

Αρ. καταλ.	Βοηθητικά εξαρτήματα
0 288 51	Πηνίο εργασίας 230 V∿
0 288 58	Πηνίο έλλειψης τάσης 230 V∿
0 288 37	Μοτέρ τηλεχειρισμού 230 V∿
0 288 44	Πηνίο ζεύξης 230 V∿
0 288 14	Επαφή ετοιμότητας ζεύξης
0 288 15	Πρόσθετη βοηθητική επαφή
0 288 23	Μετρητής χειρισμών

	Εξαρτήματα μηχανικής μανδάλωσης
	Μηχανική μανδάλωση για 2 ή 3 διακόπτες DMX³ σε οριζόντια ή κάθετη διάταξη
0 288 64	Για DMX³ 2500
0 288 65	Για DMX³ 4000
0 288 66	Για DMX³ 6300

	Καλώδια (ντίζες) μηχανικής μανδάλωσης
0 289 18	Μήκος 1,5 m
0 289 20	Μήκος 2,6 m
0 289 21	Μήκος 3 m
0 289 22	Μήκος 3,6 m

	Εξαρτήματα σύνδεσης
	Σετ ακροδεκτών για DMX³ 2500
0 288 84	Επίπεδοι ακροδέκτες για 3P διακόπτες
0 288 85	Επίπεδοι ακροδέκτες για 4P διακόπτες
0 288 82(1)	Κάθετοι ακροδέκτες για 3P διακόπτες
0 288 83(1)	Κάθετοι ακροδέκτες για 4P διακόπτες
	Σετ ακροδεκτών για DMX³ 4000 και 6300
0 288 92	Επίπεδοι ακροδέκτες για 3P διακόπτες
0 288 93	Επίπεδοι ακροδέκτες για 4P διακόπτες
0 288 94(1)	Κάθετοι ακροδέκτες για 3P διακόπτες
0 288 95(1)	Κάθετοι ακροδέκτες για 4P διακόπτες

(1) Προσαρμόζονται πάνω στους αντίστοιχους επίπεδους ακροδέκτες

DMX³ άλλοι τύποι

Ακροδέκτες

DMX³

Επίπεδη σύνδεση **Κάθετη σύνδεση**

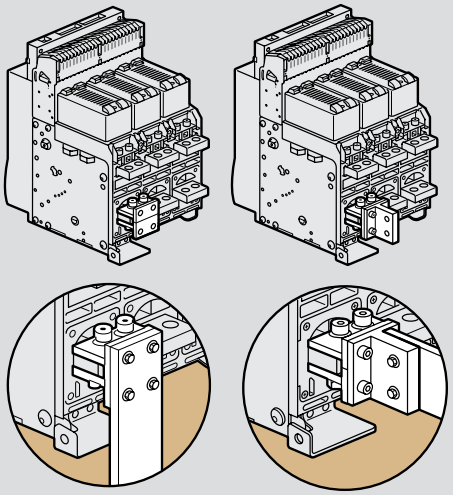

Μηχανισμός μανδάλωσης

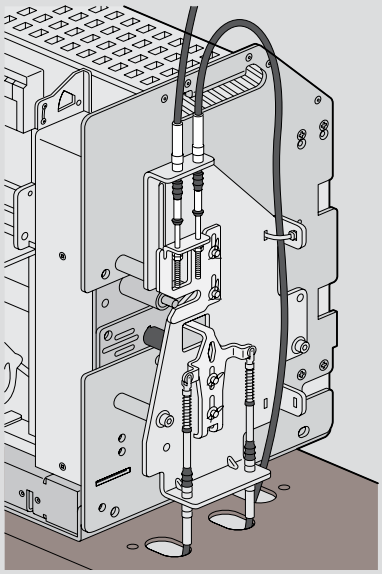

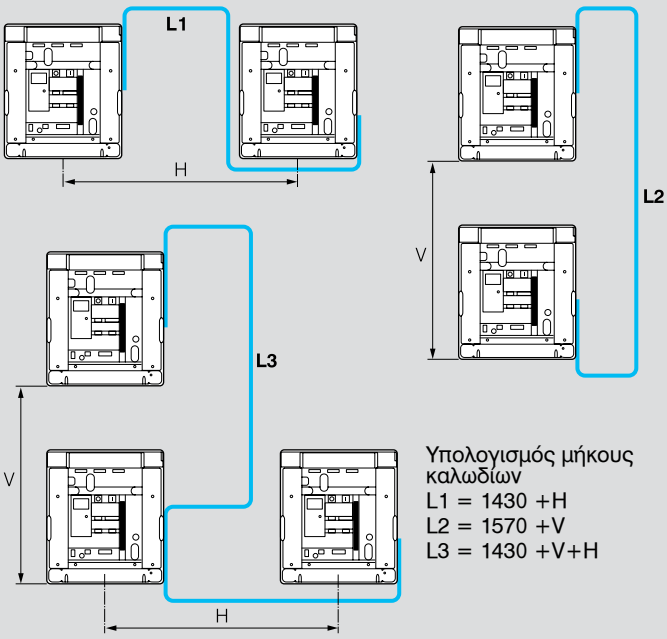

Υπολογισμός μήκους καλωδίων
L1 = 1430 +H
L2 = 1570 +V
L3 = 1430 +V+H

DPX³, DMX³

απεικόνιση και καταγραφή μετρήσεων

0 261 56

4 149 48

4 149 49

Αρ. καταλ.	Απεικόνιση κατάστασης σε δίκτυο
	Interface επικοινωνίας
4 210 75	Για τη σύνδεση των DPX³ ηλεκτρονικής απόζευξης με ενσωματωμένο πολυόργανο σε δίκτυο επικοινωνίας Modbus RS 485 Πλάτος 1 στοιχείου
	Web Server μετρήσεων Server διαχείρισης και καταγραφής μετρήσεων από μετρητές ενέργειας, αναλυτές ενέργειας και διακόπτες ισχύος ηλεκτρονικής απόζευξης με ενσωματωμένο πολυόργανο. Διαχείριση των μετρήσεων μέσω σελίδας web από PC, smartphone ή tablet
4 149 47	Για 10 σημεία μετρήσεων, 4 στοιχεία ράγας Δυνατότητα απευθείας σύνδεσης στο Modbus RS 485 Τροφοδοτικό αρ. καταλ. 1 467 21
4 149 48	Για 32 σημεία μετρήσεων, 4 στοιχεία ράγας Δυνατότητα απευθείας σύνδεσης στο Modbus RS Τροφοδοτικό αρ. καταλ. 1 467 21
4 149 49	Για 255 σημεία μετρήσεων, προσφέρεται με τροφοδοτικό και εξαρτήματα για τη στήριξή του
	USB dongle μετρήσεων Διαχείριση και καταγραφή μετρήσεων από μετρητές ενέργειας, αναλυτές ενέργειας και διακόπτες ισχύος ηλεκτρονικής απόζευξης με ενσωματωμένο πολυόργανο σε τοπικό υπολογιστή
4 149 38	Για 32 σημεία μετρήσεων
4 149 39	Για 255 σημεία μετρήσεων

	Οθόνη απεικόνισης ενδείξεων
0 261 56	Οθόνη αφής για τοποθέτηση σε πόρτα Μπορεί να διαχειριστεί έως 9 σημεία μέτρησης Τροφοδοσία 18-30 V⎓ Σύνδεση IP Διαστάσεις ανοίγματος : 96 x 96 mm

	Τροφοδοτικό Web Server
1 467 21	Είσοδος 100 - 240 V Έξοδος 24 V⎓ Ισχύς 15 W Ένταση 0,63 A Ρύθμιση τάσης 21,6 - 29 V Αριθμός στοιχείων: 1

DPX³

ΗΛΕΚΤΡΟΝΙΚΟΙ ΔΙΑΚΟΠΤΕΣ ΚΑΙ ΕΠΙΛΕΚΤΙΚΟΤΗΤΑ ΣΕ ΚΑΘΕ ΤΥΠΟ ΚΥΚΛΩΜΑΤΟΣ

ΑΚΡΙΒΕΙΑ ΗΛΕΚΤΡΟΝΙΚΩΝ ΡΥΘΜΙΣΕΩΝ

Οι διακόπτες ισχύος DPX³ ηλεκτρονικής απόζευξης διαθέτουν μονάδα LSI με τις ακόλουθες ρυθμίσεις:

Προστασία υπερφόρτισης	Όριο ρεύματος Ir (A)	0.4 έως 1 x In
	Χρόνος απόκρισης Tr (s)	3 έως 16 s
Προστασία βραχυκυκλώματος	Όριο ρεύματος Isd (A)	1.5 έως 10 x Ir
	Χρόνος απόκρισης Tsd (s)	0 έως 0.5 s

Όλες οι ρυθμίσεις γίνονται μέσω ψηφιακής οθόνης στην πρόσοψη του διακόπτη. Τα όρια ρεύματος Ir ρυθμίζονται ανά 1A.

ΕΠΙΛΕΚΤΙΚΟΤΗΤΑ ΜΕ ΕΝΑ ΚΛΙΚ

Οι διακόπτες ισχύος DPX³ ηλεκτρονικής απόζευξης διαθέτουν στη μονάδα τους την επιλογή High και Low selectivity. Απλά βάλτε το διακόπτη στα ανάντι στη θέση High Selectivity και το διακόπτη στα κατάντι στη θέση Low Selectivity. Έτσι εξασφαλίζεται ολική επιλεκτικότητα μέχρι την ικανότητα διακοπής κάθε διακόπτη ισχύος

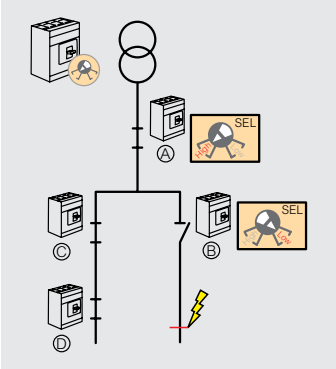

Παράδειγμα επιλεκτικότητας

Vistop™ 32 A έως 160 A

διακόπτες φορτίου

0 225 15

0 225 02

0 225 53 + 0 227 32

Ορατός έλεγχος απόζευξης επαφών
Αυτοκαθαριζόμενες διπλές μαχαιρωτές επαφές
Χειρισμός πρόσθιος και πλάγιος
Δυνατότητα προέκτασης για χειρισμό από το εξωτερικό του ερμαρίου
Ο πλάγιος χειρισμός προσφέρεται με προέκταση 30 έως 170 mm
Δέχονται βοηθητικές επαφές
Δυνατότητα στήριξης σε ράγα

Αρ. καταλ. Πρόσθιος χειρισμός	Αρ. καταλ. Πλάγιος χειρισμός	Διακόπτες φορτίου Vistop	Αρ. στοιχείων των 17,5 mm
		32 A	
0 225 00	0 225 05	3P	4
0 225 02		4P	5
		63 A	
0 225 12	0 225 16	3P	7
0 225 15		4P	7
		100 A	
0 225 20	0 225 25	3P	7,5
0 225 22		4P	9
		160 A	
0 225 51	0 225 54	3P	7,5
0 225 53		4P	9

Εξαρτήματα

Προεκτάσεις για πρόσθιο χειρισμό με μηχανική μανδάλωση που εμποδίζει το άνοιγμα της πόρτας όταν ο διακόπτης είναι κλειστός

	Για Vistop	Απόσταση πόρτας (mm)
0 227 34	32 A	46 έως 191
0 227 32	63, 100, 160 A	35 έως 470
	Βοηθητικές επαφές 1O + 1C	
0 227 03	Για Vistop 32 A	
0 227 04	Για Vistop 63, 100, 160 A	

DPX™-IS 250 A έως 630 A

διακόπτες φορτίου

0 266 07

0 266 62

0 262 48

Ορατός έλεγχος απόζευξης επαφών
Σύμφωνα με το πρότυπο IEC 60947-3
Κατηγορία χρήσης AC 23A

Αρ. καταλ. Τριπολικοί	Αρ. καταλ. Τετρ/λικοί	DPX-IS 250
		Μηχανική αντοχή 25000 χειρισμοί. Σύνδεση απευθείας σε ακροδέκτες με καλώδιο max 185 mm² ή με μπάρα/κος max 28 mm. Στήριξη σε πλάτη. Δυνατότητα στήριξης σε ράγα με το εξάρτημα αρ. καταλ. 0 262 39
		In
0 266 03	0 266 07	250 A
		Εξαρτήματα
0 262 39		Πλάτη στήριξης σε ράγα
0 262 87		Σετ 2 καλύμματα ακροδεκτών
0 266 86		Προέκταση χειριστηρίου στην πόρτα με μηχανική μανδάλωση
0 261 60		Βοηθητική επαφή ένδειξης 3A - 240 V∿

Τριπολικοί	Τετρ/λικοί	DPX-IS 630
		Μηχανική αντοχή 15000 χειρισμοί. Σύνδεση με μπάρα / κος max 32 mm Στήριξη σε πλάτη
		In
0 266 60	0 266 62	400 A
0 266 61	0 266 63	630 A
		Εξαρτήματα
Τριπολικοί	Τετρ/λικοί	
0 262 48	0 262 49	Σετ ακροδεκτών για την αύξηση της απόστασης μεταξύ των πόλων
0 262 45		Σετ 2 καλύμματα ακροδεκτών
0 266 86		Προέκταση χειριστηρίου στην πόρτα με μηχανική μανδάλωση
0 261 60		Βοηθητική επαφή ένδειξης 3A - 240 V∿

SPX 125 A έως 630 A

ασφαλειοαποζεύκτες ισχύος

6 052 02

6 052 04

6 052 06

6 052 08

Σύμφωνα με το πρότυπο IEC 60947-3
Κατηγορία χρήσης AC 23B ή DC 22B
Στήριξη σε πλάτη

Αρ. καταλ.	SPX τριπολικοί ασφαλειοαποζεύκτες ισχύος	
	Ονομαστική ένταση	Μέγεθος φυσιγγίου
6 052 00	125 A	000
6 052 02	160 A	00
6 052 04	250 A	1
6 052 06	400 A	2
6 052 08	630 A	3

Ασφαλειοαποζεύκτες για κυλινδρικές ασφάλειες
σελ. 80

Εξαρτήματα στήριξης σε πίνακες και ερμάρια XL³ S, **σελ. 106** και XL³ , **σελ. 120**

ΠΡΟΣΤΑΣΙΑ & ΕΛΕΓΧΟΣ ΚΙΝΗΤΗΡΩΝ

MPX³, CTX³, RTX³

μία πλήρης σειρά μηχανισμών για την προστασία & τον έλεγχο των κινητήρων

MPX³

- Μικρό μέγεθος
- Δύο τύποι χειριστηρίου
- Υψηλή ικανότητα διακοπής
- Πλήρης σειρά εξαρτημάτων

CTX³ ΡΕΛΕ ΙΣΧΥΟΣ

- Μικρό μέγεθος
- Τριπολικά και τετραπολικά
- Από 6 έως 800 A
- Από 24 V έως 415 V
- Πλήρης σειρά εξαρτημάτων

STANDARD ΙΚΑΝΟΤΗΤΑ ΔΙΑΚΟΠΗΣ

MPX³ 32S

ΥΨΗΛΗ ΙΚΑΝΟΤΗΤΑ ΔΙΑΚΟΠΗΣ

MPX³ 32H

RTX³ ΡΕΛΕ ΘΕΡΜΙΚΗΣ ΠΡΟΣΤΑΣΙΑΣ

- Απευθείας σύνδεση στα ρελέ ισχύος
- Σε 2 τύπους: βασικό και με διαφορικό

MPX³, **σελ. 58**

CTX³, **σελ. 60**
RTX³, **σελ. 62**

CTX³ ρελέ ισχύος και RTX³ ρελέ θερμικής προστασίας

τεχνικά χαρακτηριστικά

Ρελέ ισχύος			**CTX³ mini**				**CTX³ 22**				**CTX³ 40**	
		Μέγεθος	-				2				3	
		Τύπος ακροδεκτών	βίδες				βίδες				βίδες	
		Ονομαστική τάση λειτουργίας, Ue	690 V				690 V				690 V	
		Ονομαστική τάση μόνωσης, Ui	690 V				690 V				1000 V	
		Συχνότητα	50/60 Hz				50/60 Hz				50/60 Hz	
		Αντοχή στην κρουστική τάση, Uimp	6 kV				6 kV				8 kV	
		Μέγιστος αριθμός χειρισμών ανά ώρα (AC-3)	1800				1800				1800	
Χειρισμοί (σε εκατομμύρια)		**Μηχανικοί**	12				15				12	
		Ηλεκτρικοί	1				2.5				2	
		Τύπος	6 A	9 A	12 A	16 A	9 A	12 A	18 A	22 A	32 A	40 A
Ένταση ρεύματος και ισχύς	**AC-1**	**(A)**	20	20	20	20	25	25	40	40	50	60
	AC-3	**200/240 V (kW)**	1.5	2.2	3	4	2.5	3.5	4.5	5.5	7.5	11
		(A)	7	9	12	15	11	13	18	22	32	40
		380/440 V (kW)	2.2	4	5.5	7.5	4	5.5	7.5	11	15	18.5
		(A)	6	9	12	16	9	12	18	22	32	40
		500/550 V (kW)	3	3.7	4	5.5	4	7.5	7.5	15	18.5	22
		(A)	5	6	7	9	7	12	13	20	28	32
		690 V (kW)	3	4	4	4	4	7.5	7.5	15	18.5	22
		(A)	4	5	5	5	5	9	9	18	20	23
		1000 V (kW)	-	-	-	-	-	-	-	-	22	22
		(A)	-	-	-	-	-	-	-	-	17	17
UL rating 50/60 Hz		**Ονομαστικό ρεύμα (A)**	20	20	20	20	25	25	40	40	50	60
	Μονοφασικό	**110/220 V (HP)**	1/2	1/2	1	-	0.5	0.75	1	2	2	3
		220/240 V (HP)	1	1.5	2	-	1.5	2	3	3	5	7.5
	Τριφασικό	**200/208 V (HP)**	-	-	-	-	2	3	5	7.5	7.5	15
		220/240 V (HP)	1.5	3	3	-	3	5	7.5	10	10	15
		440/480 V (HP)	3	5	7.5	-	5	7.5	10	15	20	30
		550/600 V (HP)	3	5	7.5	-	7.5	10	15	20	25	30
		NEMA size	00	00	00	0	00	00	0	1	1	1
Βάρος και μέγεθος	**AC control**	**Βάρος (kg)**	0.17				0.34				0.4	
		(Π x Y x B) (mm)	45 X 58 X 57				45 X 73.5 X 87.4				45 X 83 X 90	
	DC control	**Βάρος (kg)**	0.23				0.41				0.6	
		(Π x Y x B) (mm)	45 X 58 X 69				45 X 73.5 X 103.6				45 X 83 X 117.1	
		Ενσωματωμένες βοηθητικές επαφές	1 NO ή 1 NC				1 NO + 1 NC				2 NO + 2 NC	
Πρόσθετες βοηθητικές επαφές		**Πλαϊνή τοποθέτηση**	Ναι				Ναι				Ναι	
		Πρόσθια τοποθέτηση	Ναι				Ναι				Ναι	
Ρελέ θερμικής προστασίας			**RTX³ mini**				**RTX³ 40**				**RTX³ 40**	
Τύπος ακροδεκτών		**Τύπος standard RTX³**	-				βίδες				βίδες	
		Τύπος διαφορικός RTX³	βίδες				βίδες				βίδες	
		Ονομαστική τάση λειτουργίας, Ue	690 V				690 V				690 V	
		Ονομαστική τάση μόνωσης, Ui	690 V				690 V				690 V	
		Αντοχή στην κρουστική τάση, Uimp	6 kV				6 kV				6 kV	
		Trip class	10 A				10 A				10 A	
		Ρυθμίσεις	0.1 έως 16 A				0.1 έως 40 A				0.1 έως 40 A	
Βάρος και μέγεθος		**Βάρος (kg)**	0.1				0.17				0.17	
		(Π x Y x B) (mm)	45 X 73 X 63				45 X 75 X 90				45 X 75 X 90	

	CTX³ 65		**CTX³ 100**			**CTX³ 150**		**CTX³ 225**		**CTX³ 400**			**CTX³ 800**	
	4		5			6		7		8			9	
	βίδες		τύπου «φωλιά»			τύπου «φωλιά»		βίδες		βίδες			βίδες	
	690 V		690 V			690 V		690 V		690 V			690 V	
	1000 V		1000 V			1000 V		1000 V		1000 V			1000 V	
	50/60 Hz		50/60 Hz			50/60 Hz		50/60 Hz		50/60 Hz			50/60 Hz	
	8 kV		8 kV			8 kV		8 kV		8 kV			8 kV	
	1800		1800			1200		1200		1200			1200	
	12		12			5		5		5		2.5	2.5	
	2		2			1		1		1		0.5	0.5	
	50 A	65 A	75 A	85 A	100 A	130 A	150 A	185 A	225 A	265 A	330 A	400 A	500 A	630 A	800 A
	70	100	110	135	160	160	210	230	275	300	350	450	580	660	900
	15	18.5	22	25	30	37	45	55	75	80	90	125	147	190	220
	55	65	75	85	105	130	150	185	225	265	330	400	500	630	800
	22	30	37	45	55	60	75	90	132	147	160	200	265	330	440
	50	65	75	85	105	130	150	185	225	265	330	400	500	630	800
	30	33	37	45	55	60	70	110	132	147	160	225	265	330	500
	43	60	64	75	85	90	100	180	200	225	280	350	400	500	720
	30	33	37	45	55	55	55	110	140	160	200	250	300	400	500
	28	35	42	45	65	60	60	120	150	185	225	300	380	420	630
	30	30	37	37	37	75	75	132	132	147	147	147	220	220	220
	23	23	28	28	28	53	53	90	90	105	105	105	280	280	280
	70	100	110	135	160	160	210	230	275	300	350	450	580	660	900
	3	5	5	7.5	10	10	15	15	15	-	-	-	-	-	-
	10	15	15	15	20	20	25	30	40	-	-	-	-	-	-
	20	25	25	30	30	40	40	60	60	75	100	125	150	200	200
	25	30	30	40	40	40	50	60	75	100	125	150	200	250	300
	40	50	50	60	75	75	100	125	150	200	250	300	400	500	600
	50	60	60	75	75	75	75	125	150	200	250	300	400	500	600
	2	2	2	3	3	3	4	4	4	5	5	5	6	6	7
	0.9		1.6			2.4		5.4		9.2			22.4	
	55 X 106 X 119		70 X 140 X 135.8			95 X 158 X 130.3		138 X 203 X 185.1		163 X 243 X 204.4			285 X 312 X 245.3	
	1.2		2.6			2.4		5.4		9.2			22.4	
	55 X 106 X 146.4		70 X 140 X 172.3			95 X 158 X 130.3		138 X 203 X 185.1		163 X 243 X 204.4			285 X 312 X 245.3	
	2 NO + 2 NC		2 NO + 2 NC			2 NO + 2 NC		2 NO + 2 NC		2 NO + 2 NC			2 NO + 2 NC	
	Ναι		Ναι			Ναι		Ναι		Ναι			Ναι	
	Ναι		Ναι			Ναι		Όχι		Όχι			Όχι	
	RTX³ 65		**RTX³ 100**			**RTX³ 150**		**RTX³ 225**		**RTX³ 400**			**RTX³ 800**	
										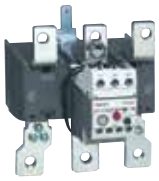			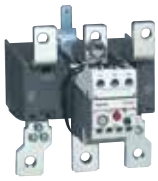	
	βίδες		-			-		-		-			-	
	-		τύπου «φωλιά»			τύπου «φωλιά»		βίδες		βίδες			βίδες	
	690 V		690 V			690 V		690 V		690 V			690 V	
	690 V		690 V			690 V		690 V		690 V			690 V	
	6 kV		6 kV			6 kV		6 kV		6 kV			6 kV	
	10 A		10 A			10 A		10 A		10 A			10 A	
	9 έως 65 A		18 έως 100 A			45 έως 150 A		65 έως 240 A		85 έως 400 A			200 έως 800 A	
	0.31/0.33		0.48/0.5			0.67		2.5		2.6			11.5	
	55 x 81 x 100		70 X 97 X 110			95 X 109 X 113		147 X 141 X 184		151 X 171 X 198			360 X 530 X 212	

αυτόματοι διακόπτες κινητήρων MPX³

θερμομαγνητικοί

4 173 08

4 173 28

Σύμφωνα με IEC 60947-1, IEC 60947-2, IEC 60947-4

Θερμομαγνητικοί διακόπτες

Θερμικό ρυθμιζόμενο
Μαγνητικό σταθερό 13 In
Στήριξη σε ράγα

MPX³ 32S

Αρ. καταλ.	Ισχύς τριφασικού κινητήρα (KW) 400/415 V	Περιοχή ρύθμισης (A)	Ικανότητα διακοπής (kA)
4 173 00	0,02	0,1 - 0,16	100
4 173 01	0,06	0,16 - 0,25	100
4 173 02	0,09	0,25 - 0,4	100
4 173 03	0,12	0,4 - 0,63	100
4 173 04	0,18/0,25	0,63 - 1	100
4 173 05	0,37/0,55	1 - 1,6	100
4 173 06	0,75	1,6 - 2,5	100
4 173 07	1,5	2,5 - 4	100
4 173 08	2,2	4 - 6	100
4 173 09	3	5 - 8	100
4 173 10	4	6 - 10	50
4 173 11	5,5	9 - 13	50
4 173 12	7,5	11 - 17	20
4 173 13	7,5	14 - 22	15
4 173 14	11	18 - 26	15
4 173 15	15	22 - 32	15

MPX³ 32H

Με περιστροφικό χειριστήριο

4 173 20	0,02	0,1 - 0,16	100
4 173 21	0,06	0,16 - 0,25	100
4 173 22	0,09	0,25 - 0,4	100
4 173 23	0,12	0,4 - 0,63	100
4 173 24	0,18/0,25	0,63 - 1	100
4 173 25	0,37/0,55	1 - 1,6	100
4 173 26	0,75	1,6 - 2,5	100
4 173 27	1,5	2,5 - 4	100
4 173 28	2,2	4 - 6	100
4 173 29	3	5 - 8	100
4 173 30	4	6 - 10	100
4 173 31	5,5	9 - 13	100
4 173 32	7,5	11 - 17	50
4 173 33	7,5	14 - 22	50
4 173 34	11	18 - 26	50
4 173 35	15	22 - 32	50

αυτόματοι διακόπτες κινητήρων MPX³

εξαρτήματα

4 174 00

4 174 12

4 174 81

Βοηθητικές επαφές

Αρ. καταλ.	
	Βοηθητικές επαφές ένδειξης κατάστασης
	Τοποθέτηση στην αριστερή πλευρά (max 2 επαφές)
4 174 00	1 NO + 1 NC
4 174 01	2 NO
4 174 02	2 NC
	Τοποθέτηση στο μπροστινό μέρος
	Μία βοηθητική επαφή ανά διακόπτη
4 174 03	1 NO + 1 NC
	Βοηθητική επαφή σφάλματος
	Τοποθέτηση στην αριστερή πλευρά
4 174 06	1 NO + 1 NC

Πηνία εργασίας

Τοποθέτηση στη δεξιά πλευρά

4 174 12	220-230 V - 50 Hz
4 174 13	380-400 V - 50 Hz

Πηνία έλλειψης τάσης

Τοποθέτηση στη δεξιά πλευρά

4 174 22	220-230 V - 50 Hz
4 174 23	380-400 V - 50 Hz

Χειριστήριο

Για το χειρισμό από το εξωτερικό του ερμαρίου

4 174 63	Για MPX³ 32H

Κουτί για MPX³ 32H

Κουτί IP 65

4 174 81	Με μαύρο χειριστήριο

ρελέ ισχύος CTX³ mini

6 έως 16 A

4 170 00

4 170 01

Σύμφωνα με τα πρότυπα IEC 60947-1, IEC 60947-4-1

Mini ρελέ 3P

Με βοηθητική επαφή

Αρ. καταλ. Με βοηθητική επαφή 1 NO	1 NC	Ισχύς max. AC 3 380/440 V	Τάση πηνίου
		6 A (AC 3)	
4 170 00	4 170 10	2,2 kW	24 V∿
4 170 01	4 170 11	2,2 kW	24 V⎓
4 170 06	4 170 16	2,2 kW	230 V∿
4 170 09	4 170 19	2,2 kW	415 V∿
		9 A (AC 3)	
4 170 20	4 170 30	4 kW	24 V∿
4 170 21	4 170 31	4 kW	24 V⎓
4 170 26	4 170 36	4 kW	230 V∿
4 170 29	4 170 39	4 kW	415 V∿
		12 A (AC 3)	
4 170 40	4 170 50	5,5 kW	24 V∿
4 170 41	4 170 51	5,5 kW	24 V⎓
4 170 46	4 170 56	5,5 kW	230 V∿
4 170 49	4 170 59	5,5 kW	415 V∿
		16 A (AC 3)	
4 170 60	4 170 70	7,5 kW	24 V∿
4 170 61	4 170 71	7,5 kW	24 V⎓
4 170 66	4 170 76	7,5 kW	230 V∿
4 170 69	4 170 79	7,5 kW	415 V∿

Mini ρελέ 4P

Χωρίς βοηθητική επαφή

20 A

	I max. AC 3	Τάση πηνίου
4 171 40	16 A	24 V∿
4 171 41	16 A	24 V⎓
4 171 46	16 A	230 V∿
4 171 49	16 A	415 V∿

ρελέ θερμικής προστασίας RTX³

6 έως 16 A

4 170 88

4 171 55

Ρελέ θερμικής προστασίας για mini ρελέ 3P

Αρ. καταλ.	Κλάση 10 Με βοηθητικές επαφές 1 NO + 1 NC
4 170 80	0,16 A
4 170 81	0,25 A
4 170 82	0,40 A
4 170 83	0,63 A
4 170 84	1 A
4 170 85	1,6 A
4 170 86	2,5 A
4 170 87	4 A
4 170 88	6 A
4 170 89	8 A
4 170 90	9 A
4 170 91	10 A
4 170 92	13 A
4 170 93	16 A

Μπλοκ βοηθητικών επαφών για mini ρελέ

Ith: 10 A

	Πρόσθια τοποθέτηση
4 171 50	1 NO + 1 NC
4 171 51	2 NO
4 171 52	2 NC
4 171 53	4 NO
4 171 54	3 NO + 1 NC
4 171 55	2 NO + 2 NC
4 171 56	1 NO + 3 NC
4 171 57	4 NC
	Τοποθέτηση στο πλάι
4 171 58	1 NO
4 171 59	1 NC

Μηχανισμός μανδάλωσης

4 171 60	Μηχανική μανδάλωση και kit καλωδίων για mini ρελέ

Ανταλλακτικά πηνία

4 171 70	24 V∿
4 171 71	24 V⎓
4 171 76	230 V∿
4 171 79	415 V∿

Ρελέ ελέγχου CTX³, **σελ. 65**

ρελέ ισχύος CTX³

9 έως 65 A, 3P

4 160 96

4 161 26

4 161 46

Σύμφωνα με τα πρότυπα IEC 60947-1, IEC 60947-4-1
Δέχονται τα ρελέ θερμικής προστασίας RTX³ (σελ. 62-63), τα μπλοκ των βοηθητικών επαφών (σελ. 64)

CTX³ 22

Με βοηθητικές επαφές
Ακροδέκτες με βίδες

Αρ. καταλ.	Ισχύς max.AC 3 380/440 V	Τάση πηνίου	Με βοηθητικές επαφές
	9 A (AC 3) - 25 A (AC 1)		
4 160 80	4 kW	24 V∿	1 NO + 1 NC
4 160 81	4 kW	24 V⎓	1 NO + 1 NC
4 160 82	4 kW	48 V∿	1 NO + 1 NC
4 160 83	4 kW	48 V⎓	1 NO + 1 NC
4 160 86	4 kW	230 V∿	1 NO + 1 NC
4 160 88	4 kW	380 V∿	1 NO + 1 NC
4 160 89	4 kW	415 V∿	1 NO + 1 NC
	12 A (AC 3) - 25 A (AC 1)		
4 160 90	5,5 kW	24 V∿	1 NO + 1 NC
4 160 91	5,5 kW	24 V⎓	1 NO + 1 NC
4 160 92	5,5 kW	48 V∿	1 NO + 1 NC
4 160 93	5,5 kW	48 V⎓	1 NO + 1 NC
4 160 96	5,5 kW	230 V∿	1 NO + 1 NC
4 160 98	5,5 kW	380 V∿	1 NO + 1 NC
4 160 99	5,5 kW	415 V∿	1 NO + 1 NC
	18 A (AC 3) - 40 A (AC 1)		
4 161 00	7,5 kW	24 V∿	1 NO + 1 NC
4 161 01	7,5 kW	24 V⎓	1 NO + 1 NC
4 161 02	7,5 kW	48 V∿	1 NO + 1 NC
4 161 03	7,5 kW	48 V⎓	1 NO + 1 NC
4 161 06	7,5 kW	230 V∿	1 NO + 1 NC
4 161 08	7,5 kW	380 V∿	1 NO + 1 NC
4 161 09	7,5 kW	415 V∿	1 NO + 1 NC
	22 A (AC 3) - 40 A (AC 1)		
4 161 10	11 kW	24 V∿	1 NO + 1 NC
4 161 11	11 kW	24 V⎓	1 NO + 1 NC
4 161 12	11 kW	48 V∿	1 NO + 1 NC
4 161 13	11 kW	48 V⎓	1 NO + 1 NC
4 161 16	11 kW	230 V∿	1 NO + 1 NC
4 161 18	11 kW	380 V∿	1 NO + 1 NC
4 161 19	11 kW	415 V∿	1 NO + 1 NC

CTX³ 40

Με βοηθητικές επαφές
Ακροδέκτες με βίδες

Αρ. καταλ.	Ισχύς max.AC 3 380/440 V	Τάση πηνίου	Με βοηθητικές επαφές
	32 A (AC 3) - 50 A (AC 1)		
4 161 20	15 kW	24 V∿	2 NO + 2 NC
4 161 21	15 kW	24 V⎓	2 NO + 2 NC
4 161 22	15 kW	48 V∿	2 NO + 2 NC
4 161 23	15 kW	48 V⎓	2 NO + 2 NC
4 161 26	15 kW	230 V∿	2 NO + 2 NC
4 161 28	15 kW	380 V∿	2 NO + 2 NC
4 161 29	15 kW	415 V∿	2 NO + 2 NC
	40 A (AC 3) - 60 A (AC 1)		
4 161 30	18,5 kW	24 V∿	2 NO + 2 NC
4 161 31	18,5 kW	24 V⎓	2 NO + 2 NC
4 161 32	18,5 kW	48 V∿	2 NO + 2 NC
4 161 33	18,5 kW	48 V⎓	2 NO + 2 NC
4 161 36	18,5 kW	230 V∿	2 NO + 2 NC
4 161 38	18,5 kW	380 V∿	2 NO + 2 NC
4 161 39	18,5 kW	415 V∿	2 NO + 2 NC

CTX³ 65

Με βοηθητικές επαφές
Ακροδέκτες με βίδες

	Ισχύς max.AC 3 380/440 V	Τάση πηνίου	Με βοηθητικές επαφές
	50 A (AC 3) - 70 A (AC 1)		
4 161 40	22 kW	24 V∿	2 NO + 2 NC
4 161 41	22 kW	24 V⎓	2 NO + 2 NC
4 161 42	22 kW	48 V∿	2 NO + 2 NC
4 161 43	22 kW	48 V⎓	2 NO + 2 NC
4 161 46	22 kW	230 V∿	2 NO + 2 NC
4 161 48	22 kW	380 V∿	2 NO + 2 NC
4 161 49	22 kW	415 V∿	2 NO + 2 NC
	65 A (AC 3) - 100 A (AC 1)		
4 161 60	30 kW	24 V∿	2 NO + 2 NC
4 161 61	30 kW	24 V⎓	2 NO + 2 NC
4 161 62	30 kW	48 V∿	2 NO + 2 NC
4 161 63	30 kW	48 V⎓	2 NO + 2 NC
4 161 66	30 kW	230 V∿	2 NO + 2 NC
4 161 68	30 kW	380 V∿	2 NO + 2 NC
4 161 69	30 kW	415 V∿	2 NO + 2 NC

ρελέ ισχύος CTX³

75 έως 800 A, 3P

4 162 56

4 162 96

4 163 56

Σύμφωνα με τα πρότυπα IEC 60947-1, IEC 60947-4-1
Δέχονται τα ρελέ θερμικής προστασίας RTX³ (σελ. 62-63), τα μπλοκ των βοηθητικών επαφών (σελ. 64)

CTX³ 100

Με βοηθητικές επαφές

Αρ. καταλ.	Ισχύς max.AC 3 380/440 V	Τάση πηνίου	Με βοηθητικές επαφές
	75 A (AC 3) - 110 A (AC 1)		
4 161 90	37 kW	24 V∿	2 NO + 2 NC
4 161 91	37 kW	24 V⎓	2 NO + 2 NC
4 161 92	37 kW	48 V∿	2 NO + 2 NC
4 161 93	37 kW	48 V⎓	2 NO + 2 NC
4 161 96	37 kW	230 V∿	2 NO + 2 NC
4 161 98	37 kW	380 V∿	2 NO + 2 NC
4 161 99	37 kW	415 V∿	2 NO + 2 NC
	85 A (AC 3) - 135 A (AC 1)		
4 162 10	45 kW	24 V∿	2 NO + 2 NC
4 162 11	45 kW	24 V⎓	2 NO + 2 NC
4 162 12	45 kW	48 V∿	2 NO + 2 NC
4 162 13	45 kW	48 V⎓	2 NO + 2 NC
4 162 16	45 kW	230 V∿	2 NO + 2 NC
4 162 18	45 kW	380 V∿	2 NO + 2 NC
4 162 19	45 kW	415 V∿	2 NO + 2 NC
	100 A (AC 3) - 160 A (AC 1)		
4 162 30	55 kW	24 V∿	2 NO + 2 NC
4 162 31	55 kW	24 V⎓	2 NO + 2 NC
4 162 32	55 kW	48 V∿	2 NO + 2 NC
4 162 33	55 kW	48 V⎓	2 NO + 2 NC
4 162 36	55 kW	230 V∿	2 NO + 2 NC
4 162 38	55 kW	380 V∿	2 NO + 2 NC
4 162 39	55 kW	415 V∿	2 NO + 2 NC

CTX³ 150

Με βοηθητικές επαφές

	Ισχύς max.AC 3 380/440 V	Τάση πηνίου	Με βοηθητικές επαφές
	130 A (AC 3) - 160 A (AC 1)		
4 162 50	60 kW	24 V∿	2 NO + 2 NC
4 162 51	60 kW	24 V⎓	2 NO + 2 NC
4 162 52	60 kW	48 V∿	2 NO + 2 NC
4 162 53	60 kW	48 V⎓	2 NO + 2 NC
4 162 56	60 kW	100-240 V∿ /100-220 V⎓	2 NO + 2 NC
4 162 59	60 kW	400-440 V∿	2 NO + 2 NC
	150 A (AC 3) - 210 A (AC 1)		
4 162 70	75 kW	24 V∿	2 NO + 2 NC
4 162 71	75 kW	24 V⎓	2 NO + 2 NC
4 162 72	75 kW	48 V∿	2 NO + 2 NC
4 162 73	75 kW	48 V⎓	2 NO + 2 NC
4 162 76	75 kW	100-240 V∿ /100-220 V⎓	2 NO + 2 NC
4 162 79	75 kW	400-440 V∿	2 NO + 2 NC

CTX³ 225

Με βοηθητικές επαφές

Αρ. καταλ.	Ισχύς max.AC 3 380/440 V	Τάση πηνίου	Με βοηθητικές επαφές
	185 A (AC 3) - 230 A (AC 1)		
4 162 80	90 kW	24 V∿/V⎓	2 NO + 2 NC
4 162 82	90 kW	48 V∿/V⎓	2 NO + 2 NC
4 162 86	90 kW	100-240 V∿ /100-220 V⎓	2 NO + 2 NC
4 162 89	90 kW	380 - 450 V∿	2 NO + 2 NC
	225 A (AC 3) - 275 A (AC 1)		
4 162 90	132 kW	24 V∿/V⎓	2 NO + 2 NC
4 162 92	132 kW	48 V∿/V⎓	2 NO + 2 NC
4 162 96	132 kW	100-240 V∿ /100-220 V⎓	2 NO + 2 NC
4 162 99	132 kW	380 - 450 V∿	2 NO + 2 NC

CTX³ 400

	Ισχύς max.AC 3 380/440 V	Τάση πηνίου	Με βοηθητικές επαφές
	265 A (AC 3) - 300 A (AC 1)		
4 163 06	147 kW	100-240 V∿ /100-220 V⎓	2 NO + 2 NC
4 163 09	147 kW	380 - 450 V∿	2 NO + 2 NC
	330 A (AC 3) - 350 A (AC 1)		
4 163 16	160 kW	100-240 V∿ /100-220 V⎓	2 NO + 2 NC
4 163 19	160 kW	380 - 450 V∿	2 NO + 2 NC
	400 A (AC 3) - 450 A (AC 1)		
4 163 26	200 kW	100-240 V∿ /100-220 V⎓	2 NO + 2 NC
4 163 29	200 kW	380 - 450 V∿	2 NO + 2 NC

CTX³ 800

	Ισχύς max.AC 3 380/440 V	Τάση πηνίου	Με βοηθητικές επαφές
	500 A (AC 3) - 580 A (AC 1)		
4 163 36	265 kW	200-240 V∿ /200-220 V⎓	2 NO + 2 NC
4 163 39	265 kW	380 - 450 V∿	2 NO + 2 NC
	630 A (AC 3) - 660 A (AC 1)		
4 163 46	330 kW	200-240 V∿ /200-220 V⎓	2 NO + 2 NC
4 163 49	330 kW	380 - 450 V∿	2 NO + 2 NC
	800 A (AC 3) - 900 A (AC 1)		
4 163 56	440 kW	200-240 V∿ /200-220 V⎓	2 NO + 2 NC
4 163 59	440 kW	380 - 450 V∿	2 NO + 2 NC

ρελέ θερμικής προστασίας RTX³

για ρελέ ισχύος CTX³ 3P

4 166 70

4 166 90

4 167 51

Με προστασία από υπερτάσεις
Σύμφωνα με τα πρότυπα IEC 60 947-1, IEC 60 947-4-1

Θερμικά ρελέ

Κλάση 10 A
Με βοηθητικές επαφές 1 NO + 1 NC

RTX³ 40
Για ρελέ ισχύος CTX³ 22 και 40
Με ακροδέκτες με βίδες

Τύπος standard	Τύπος διαφορικός	Περιοχή ρύθμισης I min. (A)	Περιοχή ρύθμισης I max. (A)
4 166 40	4 166 60	0,1	0,16
4 166 41	4 166 61	0,16	0,25
4 166 42	4 166 62	0,25	0,4
4 166 43	4 166 63	0,4	0,63
4 166 44	4 166 64	0,63	1
4 166 45	4 166 65	1	1,6
4 166 46	4 166 66	1,6	2,5
4 166 47	4 166 67	2,5	4
4 166 48	4 166 68	4	6
4 166 49	4 166 69	5	8
4 166 50	4 166 70	6	9
4 166 51	4 166 71	7	10
4 166 52	4 166 72	9	13
4 166 53	4 166 73	12	18
4 166 54	4 166 74	16	22
4 166 55	4 166 75	18	25
4 166 56	4 166 76	22	32
4 166 57	4 166 77	28	40

RTX³ 65
Για ρελέ ισχύος CTX³ 65
Standard τύπος: ακροδέκτες με βίδες

4 166 83	9	13
4 166 84	12	18
4 166 85	16	22
4 166 86	18	25
4 166 87	24	36
4 166 88	28	40
4 166 89	34	50
4 166 90	45	65

Θερμικά ρελέ διαφορικού τύπου

RTX³ 100
Για ρελέ ισχύος CTX³ 100

Αρ. καταλ.	Περιοχή ρύθμισης I min. (A)	Περιοχή ρύθμισης I max. (A)
4 167 43	18	25
4 167 44	24	36
4 167 45	28	40
4 167 46	34	50
4 167 47	45	65
4 167 48	54	75
4 167 49	63	85
4 167 50	70	95
4 167 51	80	100

RTX³ 150
Για ρελέ ισχύος CTX³ 150

4 167 70	45	65
4 167 71	54	75
4 167 72	63	85
4 167 73	80	105
4 167 74	95	130
4 167 75	110	150

Μονάδες τοποθέτησης

Για την τοποθέτηση των θερμικών ρελέ σε διαφορετική θέση από αυτή των ρελέ ισχύος

4 165 91	Για RTX³ 40 έως 32 A
4 165 92	Για RTX³ 40 40 A
4 165 94	Για RTX³ 65
4 165 96	Για RTX³ 100
4 165 98	Για RTX³ 150

ρελέ θερμικής προστασίας RTX³

για ρελέ ισχύος CTX³ 3P

4 167 84

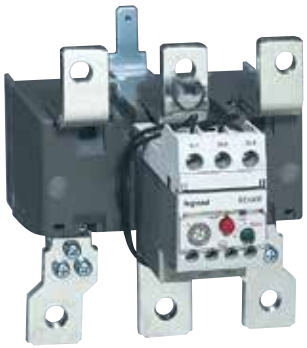

4 167 91

Σύμφωνα με τα πρότυπα IEC 60 947-1, IEC 60 947-4-1

Αρ. καταλ.	**Θερμικά ρελέ**	
	Κλάση 10A Με βοηθητικές επαφές 1 NO + 1 NC	
	RTX³ 225 Για CTX³ 225	
	Περιοχή ρύθμισης	
	I min. (A)	I max. (A)
4 167 80	65	100
4 167 81	85	125
4 167 82	100	160
4 167 83	120	185
4 167 84	160	240
	RTX³ 400 Για CTX³ 400	
4 167 86	85	125
4 167 87	100	160
4 167 88	120	185
4 167 89	160	240
4 167 90	200	330
4 167 91	260	400
	RTX³ 800 Για CTX³ 800	
4 167 92	200	300
4 167 93	260	400
4 167 94	400	600
4 167 95	520	800

ρελέ ισχύος CTX³

40 έως 900 A, 4P

4 164 36

4 164 56

4 164 86

Σύμφωνα με τα πρότυπα IEC 60 947-1, IEC 60 947-4-1

Αρ. καταλ.	**Ρελέ ισχύος CTX³**		
	Χωρίς βοηθητικές επαφές Σύνδεση με καλώδιο με κος (δυνατότητα απευθείας σύνδεσης του καλωδίου για τα ρελέ έως 60 A)		
	I max. AC 1	I max. AC 3	Τάση πηνίου
4 164 26	40 A	22 A	230 V∿
4 164 36	60 A	40 A	230 V∿
4 164 46	100 A	65 A	230 V∿
4 164 56	135 A	85 A	230 V∿
	Με βοηθητικές επαφές 2 NO + 2 NC		
4 164 66	165 A	130 A	100-240 V∿/⎓
4 164 76	250 A	150 A	100-240 V∿/⎓
4 164 86	330 A	225 A	100-240 V∿/⎓
4 164 96	420 A	330 A	100-240 V∿/⎓
4 165 06	500 A	400 A	100-240 V∿/⎓
4 165 16	750 A	630 A	200-240 V∿/⎓
4 165 26	900 A	800 A	200-240 V∿/⎓

	Ανταλλακτικά πηνία για ρελέ CTX³ - 4P
	Τάση πηνίου 230 V∿
4 165 46	Για CTX³ 40 A έως 60 A (AC 1)
4 165 56	Για CTX³ 100 A έως 135 A (AC 1)
4 165 66	Για CTX³ 165 A έως 330 A (AC 1)
4 165 76	Για CTX³ 420 A έως 500 A (AC 1)
4 165 86	Για CTX³ 750 A έως 900 A (AC 1)

εξαρτήματα CTX³

4 168 50

4 168 55

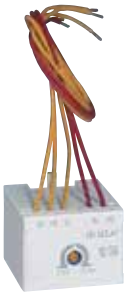
4 168 70

4 168 79

4 168 91

4 168 97

4 168 40

Αρ. καταλ.	Βοηθητικές επαφές για ρελέ CTX³
	Πρόσθια τοποθέτηση
	Για ρελέ CTX³ 3P από 9 έως 150 A (AC 3) και CTX³ 4P από 40 έως 135 A (AC 1) Ith: 16 A
4 168 50	1 NO + 1 NC
4 168 51	2 NO
4 168 52	2 NC
4 168 53	4 NO
4 168 54	3 NO + 1 NC
4 168 55	2 NO + 2 NC
4 168 56	1 NO + 3 NC
4 168 57	4 NC
	Τοποθέτηση στο πλάι
	Τοποθέτηση και από τις δύο πλευρές
4 168 58	Για ρελέ CTX³ 3P από 9 έως 150 A (AC 3) 1 NO + 1 NC - Ith: 16 A
4 168 59	Για ρελέ CTX³ 3P από 185 έως 800 A (AC 3) και CTX³ 4P από 165 έως 900 A (AC 1) 1 NO + 1 NC - Ith: 16 A
4 168 49	Για ρελέ CTX³ 4P από 40 A έως 135 A (AC-1) 1 NO + 1 NC - Ith: 16 A

	Ρελέ ηλεκτρονικού τύπου CTX³ με χρονοκαθυστέρηση
	Για ρελέ CTX³ 3P από 9 έως 150 A (AC 3) Ρύθμιση χρόνου: 1 έως 30 s Πρόσθια τοποθέτηση
	Καθυστέρηση στο κλείσιμο
4 168 70	24-48 V∿/⎓
4 168 71	110-230 V∿
	Καθυστέρηση στο άνοιγμα
4 168 72	24-48 V∿/⎓
4 168 73	110-230 V∿

	CTX³ εξαρτήματα για ζεύξη πυκνωτών
	AC-6b Ισχύς από 9.7 kVAR έως 62 kVAR (400/440V)
4 168 74	Για ρελέ CTX³ 3P από 9 έως 40 A
4 168 75	Για ρελέ CTX³ 3P από 50 έως 65 A Ακροδέκτες με βίδες
4 168 76	Για ρελέ CTX³ 3P από 50 έως 100 A Ακροδέκτες με βίδες
4 168 77	Για ρελέ CTX³ 3P από 75 έως 100 A Ακροδέκτες με βίδες

Αρ. καταλ.	Μηχανισμοί μανδάλωσης CTX³
	Μηχανισμοί μανδάλωσης
4 168 79	Μηχανική μανδάλωση για CTX³ 4P από 40 έως 135 A (AC 1) (σελ. 63)
4 168 80	Μηχανική μανδάλωση για CTX³ 3P από 9 έως 150 A (σελ. 60-61) Με 2 επαφές NC για χρήση σε ηλεκτρική μανδάλωση
4 168 87	Μηχανική μανδάλωση για CTX³ 3P από 185 έως 400 A (σελ. 61) και για CTX³ 4P από 165 έως 500 A (σελ. 63)
4 168 88	Μηχανική μανδάλωση για CTX³ 3P από 500 έως 800 A (σελ. 61)
4 168 89	Μηχανική μανδάλωση για CTX³ 4P από 750 έως 900 A (σελ. 63)
	Σετ σύνδεσης με γέφυρες
	Χρησιμοποιείται για ανάστροφη εκκίνηση
4 168 82	Για CTX³ 22
4 168 83	Για CTX³ 40
4 168 84	Για CTX³ 65
4 168 85	Για CTX³ 100

	Κουτί για εκκίνηση κινητήρα
	Για CTX³ 22 με θερμικό ρελέ RTX³ 40 (0,1 - 22 A)
4 168 91	Με μπουτόν ελέγχου

	Αντιπαρασιτικό varistor για CTX³
4 168 95	24-48 V∿/⎓
4 168 97	200-240 V∿/⎓
4 168 98	380-400 V∿

	Προστατευτικά καλύμματα για CTX³
4 168 42	Για CTX³ 3P από 185 έως 225 (AC 3)
4 168 43	Για CTX³ 3P από 265 έως 400 (AC 3)
4 168 44	Για CTX³ 3P από 500 έως 800 (AC 3)
4 168 45	Για CTX³ 4P από 165 έως 330 (AC 1)
4 168 46	Για CTX³ 4P από 420 έως 500 (AC 1)
4 168 47	Για CTX³ 4P από 750 έως 900 (AC 1)

ανταλλακτικά πηνία CTX³

4 169 66

Αρ. καταλ.	Ανταλλακτικά πηνία
	Για CTX³ 22
4 169 00	24 V∿
4 169 02	48 V∿
4 169 04	110 V∿
4 169 06	230 V∿
4 169 08	380 V∿
4 169 09	415 V∿
	Για CTX³ 40
4 169 20	24 V∿
4 169 21	24 V⎓
4 169 22	48 V∿
4 169 23	48 V⎓
4 169 24	110 V∿
4 169 26	230 V∿
4 169 28	380 V∿
4 169 29	415 V∿
	Για CTX³ 65
4 169 30	24 V∿
4 169 31	24 V⎓
4 169 32	48 V∿
4 169 33	48 V⎓
4 169 36	230 V∿
4 169 38	380 V∿
4 169 39	415 V∿
	Για CTX³ 100
4 169 40	24 V∿
4 169 41	24 V⎓
4 169 42	48 V∿
4 169 43	48 V⎓
4 169 44	110 V∿
4 169 46	230 V∿
4 169 48	380 V∿
4 169 49	415 V∿
	Για CTX³ 150
4 169 50	24 V∿
4 169 51	24 V⎓
4 169 52	48 V∿
4 169 53	48 V⎓
4 169 56	100-240 V∿/100-220 V⎓
4 169 59	400-440 V∿
	Για CTX³ 225
4 169 60	24 V∿/⎓
4 169 62	48 V∿/⎓
4 169 66	100-240 V∿/100-220 V⎓
4 169 69	400-440 V∿
	Για CTX³ 400
4 169 76	100-240 V∿/100-220 V⎓
4 169 79	380-450 V∿
	Για CTX³ 800
4 169 86	200-240 V∿/200-220 V⎓
4 169 89	380-450 V∿

βοηθητικά ρελέ CTX³

4 168 10

Σύμφωνα με τα πρότυπα IEC 60 947, IEC 60 947-4-1 και IEC 60 947-5-1
Δέχονται τις βοηθητικές επαφές των mini ρελέ CTX³ (σελ. 59)

Αρ. καταλ.	CTX³ 4P ρελέ ελέγχου
	Ith = 10 A, 230 V∿
	4 NO
4 168 00	24 V∿
4 168 01	24 V⎓
4 168 02	48 V∿
4 168 03	48 V⎓
4 168 06	230 V∿
4 168 09	400 V∿
	3 NO + 1 NC
4 168 10	24 V∿
4 168 11	24 V⎓
4 168 12	48 V∿
4 168 13	48 V⎓
4 168 16	230 V∿
4 168 19	400 V∿
	2 NO + 2 NC
4 168 20	24 V∿
4 168 21	24 V⎓
4 168 22	48 V∿
4 168 23	48 V⎓
4 168 26	230 V∿
4 168 29	400 V∿

αμπερόμετρα / βολτόμετρα, μετασχηματιστές, μεταγωγικοί διακόπτες

0 046 02

0 046 52

4 121 42

0 146 61

0 495 55

Αμπερόμετρα αναλογικά ράγας

Αρ. καταλ.		Αρ. στοιχείων
0 046 02	Άμεση μέτρηση 0-30 A	4
0 046 00	Μέτρηση μέχρι 2000 A μέσω μετασχηματιστή έντασης Ο μηχανισμός πρέπει να συμπληρωθεί με την αντίστοιχη κάρτα ένδειξης	4
	Κάρτες ένδειξης για τον αρ. καταλ. 0 046 00	
0 046 10	0 - 50 A	
0 046 13	0 - 100 A	
0 046 15	0 - 200 A	
0 046 17	0 - 300 A	
0 046 18	0 - 400 A	
0 046 20	0 - 600 A	
0 046 21	0 - 800 A	
0 046 22	0 - 1000 A	
0 046 66	0 - 1250 A	
0 046 24	0 - 1500 A	
0 046 25	0 - 2000 A	

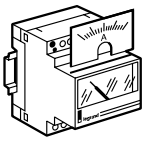

Μετασχηματιστές έντασης

	Σχέση	Ισχύς (VA)	Διάμετρος καλωδίου (mm)	Διαστάσεις μπάρας (mm)
4 121 01	50/5 A	1,25	21	16 x 12,5
4 121 03	100/5 A	2	21	16 x 12,5
4 121 04	125/5 A	2,5	21	16 x 12,5
4 121 05	160/5 A	3	21	16 x 12,5
4 121 23	250/5 A	3	32	40,5 x 10,5
4 121 25	400/5 A	8	32	40,5 x 10,5
4 121 36	600/5 A	8		65 x 32
4 121 38	800/5 A	12		65 x 32
4 121 39	1000/5 A	15		65 x 32
4 121 42	1250/5 A	12		84 x 34
4 121 46	1600/5 A	10		127 x 38
4 121 47	2000/5 A	15		127 x 38
4 121 64	1000/5 A	5		80 x 120
4 121 65	1500/5 A	8		80 x 120
4 121 66	2000/5 A	15		80 x 160

Βολτόμετρο αναλογικό ράγας

		Αρ. στοιχείων
0 046 60	Κλίμακα 0 - 500 V	4

Μεταγωγικοί διακόπτες ράγας

		Αρ. στοιχείων
0 046 50	Αμπερόμετρου 4 θέσεων	3
0 046 52	Βολτόμετρου 4 θέσεων	3
0 046 53	Βολτόμετρου 7 θέσεων	3

Ψηφιακό αμπεροβολτόμετρο ράγας

		Αρ. στοιχείων
0 046 63	Επιτρέπει τη μέτρηση της τάσης ή της έντασης κατά περίπτωση ανάλογα με τον τρόπο συνδεσμολογίας Τάση 0-500 V και ένταση 0-8000 A μέσω μετασχηματιστών έντασης. Για μονοφασικό ρεύμα ή τριφασικό μέσω μεταγωγικού διακόπτη	4

Αναλογικά όργανα - χωνευτή τοποθέτηση

Αρ. καταλ.	
	Αμπερόμετρο Σύνδεση μέσω μετασχηματιστών έντασης εξόδου 0-5 A Η κάρτα ένδειξης προσφέρεται σε ξεχωριστό κωδικό
0 146 01	Τετράγωνο 68 x 68 mm
	Κάρτες ένδειξης για τον αρ. καταλ. 0 146 01
0 146 10	0 - 50 A
0 146 13	0 - 100 A
0 146 15	0 - 200 A
0 146 16	0 - 250 A
0 146 17	0 - 300 A
0 146 18	0 - 400 A
0 146 20	0 - 600 A
0 146 21	0 - 800 A
0 146 22	0 - 1000 A
0 146 66	0 - 1250 A
0 146 24	0 - 1500 A
0 146 25	0 - 2000 A
0 146 26	0 - 2500 A
0 146 28	0 - 4000 A
	Βολτόμετρο Μέτρηση 0-500V
0 146 61	Τετράγωνο 68 x 68 mm

Μεταγωγικοί διακόπτες

0 146 50	Διακόπτης αμπερομέτρου 4 θέσεων
0 146 52	Διακόπτης βολτομέτρου 4 θέσεων
0 146 53	Διακόπτης βολτομέτρου 7 θέσεων

Ωρομετρητές

Στήριξη σε πόρτα

Επιτρέπουν τη μέτρηση των ωρών λειτουργίας μιας συσκευής ή ενός κυκλώματος.
Προσφέρονται με πλαίσιο κάλυψης (55 x 55 mm) και εξάρτημα στήριξης
Σύνδεση με 2 x 1, 5 mm²

0 495 52	24 V∿ - 50 Hz
0 495 55	200 - 240 V∿ - 50 Hz

	Στήριξη σε ράγα	Αρ. στοιχείων
0 046 94	Επιτρέπει την μέτρηση των ωρών λειτουργίας ενός κυκλώματος. Ένδειξη με 5 ακέραια και 2 δεκαδικά ψηφία 1 μονάδα = 1 ώρα. Ακρίβεια 0,01 της ώρας	2

CX³ EMS

σύστημα διαχείρισης ενέργειας

Το CX³ EMS είναι ένα απλοποιημένο σύστημα διαχείρισης ενέργειας με δυνατότητα απεικόνισης, μέτρησης και ελέγχου της εγκατάστασης τοπικά ή από απόσταση. **Ένα αυτόνομο σύστημα που ενσωματώνεται χωρίς αλλαγή στην καλωδίωση σε οποιαδήποτε εγκατάσταση, νέα ή υφιστάμενη**, χάρη στο καινοτόμο σύστημα επικοινωνίας και την ευελιξία κατά την τοποθέτηση.

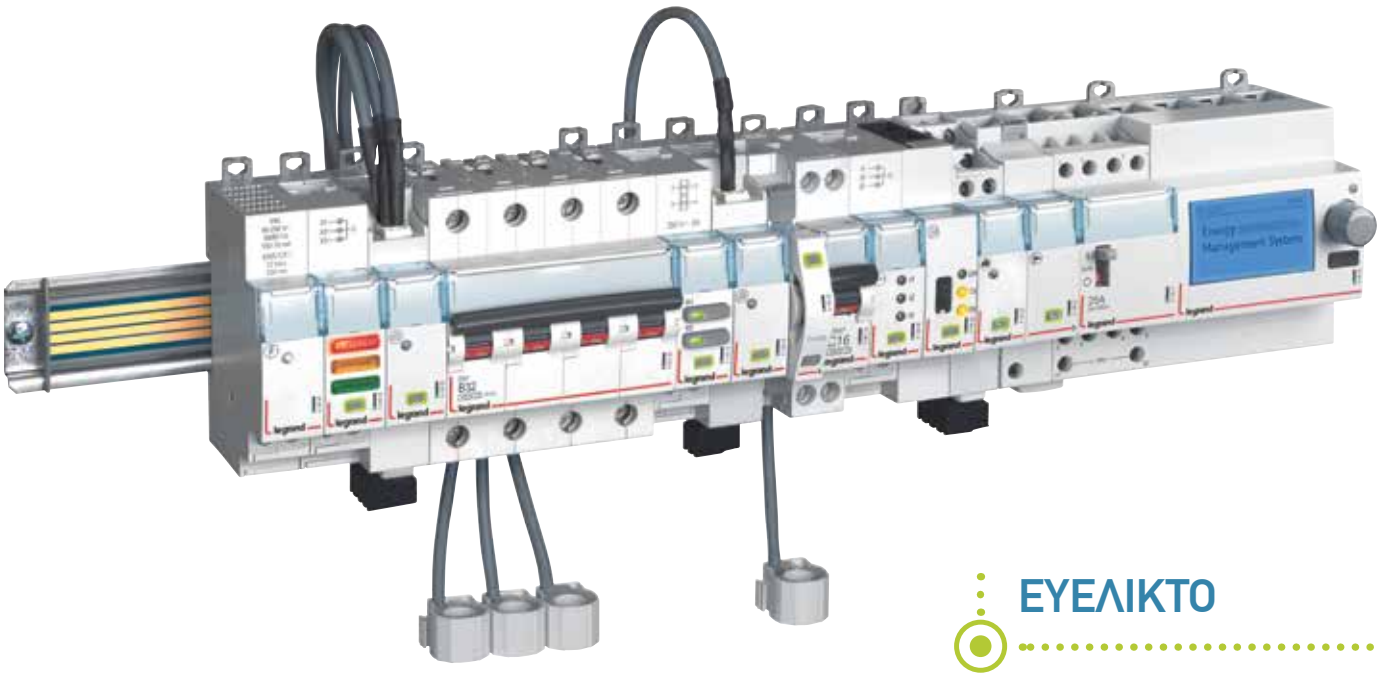

ΟΛΟΚΛΗΡΩΜΕΝΟ

Το **CX³ EMS σύστημα διαχείρισης ενέργειας** αποτελείται από μηχανισμούς 1 έως 4 στοιχείων και προσφέρει τις ακόλουθες λειτουργίες για την ολοκληρωμένη επίβλεψη της εγκατάστασης:

- μέτρηση
- κατάσταση (ON/OFF/σφάλμα)
- έλεγχος
- μέτρηση παλμών
- σειριακή επικοινωνία
- απεικόνιση

ΕΥΚΟΛΟ

ΕΥΚΟΛΗ ΕΠΙΛΟΓΗ

Μόνο 8 κωδικοί, με αποκλειστικές λειτουργίες, για την επίβλεψη κάθε εγκατάστασης

ΕΥΚΟΛΗ ΕΓΚΑΤΑΣΤΑΣΗ

Γρήγορη, προκαλωδιωμένη σύνδεση σε ράγα ή μέσω καλωδίου επικοινωνίας που δεν εμποδίζει την καλωδίωση του ηλεκτρικού πίνακα

ΕΥΚΟΛΗ ΔΙΑΜΟΡΦΩΣΗ

Διαμόρφωση μέσω οθόνης χωρίς τη χρήση PC ή μέσω λογισμικού που μπορείτε να κατεβάσετε από το **www.legrand.gr.**

ΕΥΕΛΙΚΤΟ

ΣΥΜΒΑΤΟ ΜΕ ΟΛΟΥΣ ΤΟΥΣ ΜΗΧΑΝΙΣΜΟΥΣ ΠΡΟΣΤΑΣΙΑΣ

Το σύστημα CX³ EMS είναι συμβατό με κάθε είδος προστασίας (μηχανισμούς ράγας και ισχύος)

ΓΙΑ ΝΕΟΥΣ ΚΑΙ ΥΦΙΣΤΑΜΕΝΟΥΣ ΠΙΝΑΚΕΣ

Οι μικρές διαστάσεις και η δυνατότητα σύνδεσης με 2 διαφορετικούς τρόπους (ράγα ή/και καλώδιο) καθιστά εύκολη την εγκατάσταση του συστήματος CX³ EMS σε νέους ή υφιστάμενους πίνακες χαμηλής τάσης

EMS CX³ : σύστημα διαχείρισης ενέργειας

μηχανισμοί

4 149 20

4 149 22

4 149 23

4 149 26

4 149 30

4 149 29

4 149 32

4 149 31

Το EMS CX³ (Energy Management System) είναι ένα σύστημα διαχείρισης της ενέργειας για νέους ή ήδη εγκατεστημένους πίνακες. Από τον πίνακα ή από απόσταση το σύστημα επιτρέπει τη μέτρηση, την ένδειξη, τον έλεγχο, τον προγραμματισμό και την επίβλεψη των μηχανισμών προστασίας ράγας (αυτόματες ασφάλειες, ρελέ διαρροής,...) και μηχανισμών αυτόματων ισχύος (κλειστού τύπου DPX και ανοικτού τύπου DMX).

Μηχανισμοί μέτρησης ηλεκτρικών μεγεθών

Για τη μέτρηση ρεύματος, τάσης, ισχύος, ενεργού και άεργου ισχύος, συνφ, συχνότητας, αρμονικών...
Κατηγορία ακρίβειας: 0,5
Σύμφωνα με το πρότυπο IEC/EN 61557-12

Αρ. καταλ.		Αριθ. στοιχείων
	Μέτρηση έως 63 A	
	Περιλαμβάνονται πηνία rogowski	
4 149 18	Μέτρηση για 3 μονοφασικές καταναλώσεις των 63 A	1
4 149 19	Μέτρηση μονοφασικής κατανάλωσης 63 A	1
4 149 20	Μέτρηση τριφασικής κατανάλωσης 63 A	1
	Μέτρηση έως 125 A	
	Περιλαμβάνονται πηνία rogowski	
4 149 21	Μέτρηση τριφασικής κατανάλωσης 125 A	1
	Μέτρηση με ηλεκτρομηχανικούς μετασχηματιστές έντασης	
	Δεν περιλαμβάνονται οι μετασχηματιστές έντασης	
4 149 23	Για μετασχηματιστές έντασης με έξοδο 5 A	1
	Μέτρηση με πηνία rogowski διαιρούμενου τύπου	
4 149 22	Τριφασικός μηχανισμός μέτρησης και πηνία έως 630 A	1
4 149 24	Τριφασικός μηχανισμός μέτρησης και πηνία έως 1600 A	1
4 149 25	Τριφασικός μηχανισμός μέτρησης και πηνία έως 3200 A	1
4 149 27	Τριφασικός μηχανισμός μέτρησης και πηνία έως 6300 A	1

Μηχανισμός μέτρησης παλμών

Επιτρέπει τη συλλογή μετρήσεων από μετρητές εκπομπής παλμών (ενέργειας, νερού, αερίου,...)

Αρ. καταλ.		Αριθ. στοιχείων
4 149 26	Μέχρι 3 κυκλώματα παλμών	1

Μηχανισμοί ένδειξης κατάστασης

Βοηθητική επαφή TX³ / DX³

Βοηθητική επαφή ένδειξης κατάστασης και σφάλματος με σύνδεση bus EMS CX³

Αρ. καταλ.		Αριθ. στοιχείων
4 149 29	Τοποθέτηση στην αριστερή πλευρά αυτόματων ασφαλειών και ρελέ διαρροής	0,5

Στοιχείο σύνδεσης κοινών βοηθητικών επαφών

Σύνδεση στο bus EMS CX³ οποιασδήποτε βοηθητικής επαφής
Δέχεται έως 3 επαφές
Επιλογή πληροφορίας alarm ή απλή ένδειξη
Διαθέτει τοπικές λυχνίες LED ένδειξης κάθε επαφής

Αρ. καταλ.		
4 149 30	Στοιχείο σύνδεσης επαφών	1

Μηχανισμός ελέγχου

Διαθέτει δύο προγραμματιζόμενες εξόδους για τον έλεγχο του πηνίου, του ρελέ ισχύος ή του μοτέρ τηλεχειρισμού σε μικροαυτόματους και αυτόματους ισχύος

Αρ. καταλ.		Αριθ. στοιχείων
4 149 32	2 έξοδοι ρελέ 250 V - 6 A	1

Μηχανισμός ένδειξης κατάστασης και ελέγχου

Για ρελέ ισχύος CX³ έως 25 A και τηλεχειριζόμενους διακόπτες CX³
Τοποθέτηση στην αριστερή πλευρά των μηχανισμών CX³

Αρ. καταλ.		Αριθ. στοιχείων
4 149 31	Βοηθητική επαφή ένδειξης κατάστασης και έλεγχος ON/OFF σε ρελέ ισχύος CX³ έως 25 A και τηλεχειριζόμενους διακόπτες (ρελέ καστάνιας) CX³	1

EMS CX³ : σύστημα διαχείρισης ενέργειας

σύνδεση και ταυτοποίηση

4 149 01

4 149 08

4 149 45

4 149 40

0 046 89

4 149 36

4 149 48

4 149 49

4 149 38/39

Σύνδεση στο bus EMS CX³: όλοι οι μηχανισμοί διαθέτουν δύο θύρες επικοινωνίας μία στο πίσω μέρος απευθείας σύνδεση στη ράγα επικοινωνίας και μία στο πρόσθιο μέρος για μετάδοση μέσω καλωδίου patch cord.
Ταυτοποίηση: τοπικά, μέσω των μικροδιακοπτών ταυτοποίησης στο πλάι των μηχανισμών ή/και από απόσταση με το λογισμικό ταυτοποίησης
Τροφοδοσία του συστήματος με το μηχανισμό αρ. καταλ. 4 149 45
Σύμφωνα με το πρότυπο IEC/EN 61131-2

Αρ. καταλ.	**Σύνδεση**
	Ράγα επικοινωνίας
	Στήριξη στη ράγα του πίνακα
4 149 01	Μήκος 18 στοιχείων
4 149 02	Μήκος 24 στοιχείων
4 149 03	Μήκος 36 στοιχείων
	Κάλυμμα ράγας επικοινωνίας
	Για την κάλυψη του τμήματος της ράγας επικοινωνίας που δεν χρησιμοποιείται. Στηρίζεται στη ράγα επικοινωνίας και κόβεται στο επιθυμητό μήκος
4 149 14	Μήκος 36 στοιχείων
	Καλώδια επικοινωνίας
	Χρησιμοποιούνται αντί της ράγας επικοινωνίας ή σε περίπτωση επέκτασης από ράγα σε ράγα
4 149 07	Μήκος 250 mm - συσκευασία των 10 τεμ.
4 149 08	Μήκος 500 mm - συσκευασία των 10 τεμ.
4 149 09	Μήκος 1000 mm - συσκευασία των 5 τεμ.
	Σύνδεσμος επέκτασης καλωδίου επικοινωνίας
	Επιτρέπει την αύξηση του μήκους των καλωδίων επικοινωνίας
4 149 10	Επιτρεπόμενο μέγιστο μήκος του καλωδίου επικοινωνίας : 3 m Συσκευασία των 5 τεμ.

	Τροφοδοσία
4 149 45	500 mA 12 V DC Μέγιστος αριθμός τροφοδοτικών σε ένα σύστημα: 3 μηχανισμοί 1 στοιχείο 17,5 mm

	Interface επικοινωνίας
4 149 40	Interface EMS CX³/RS 485 1 στοιχείο 17,5 mm
0 046 89	Interface RS 485/IP. 3 στοιχεία 17,5 mm

Αρ. καταλ.	**User interface - τοπικός έλεγχος**
	Για την ταυτοποίηση, έλεγχο και απεικόνιση της εγκατάστασης χωρίς οθόνη υπολογιστή ή σύνδεση IP
4 149 36	Μηχανισμός ράγας με οθόνη για τοπικό χειρισμό και έλεγχο από ένα σημείο στον ίδιο πίνακα 4 στοιχεία 17,5 mm
	Για τον έλεγχο και απεικόνιση 9 σημείων της εγκατάστασης
0 261 56	Οθόνη αφής στην πόρτα ή τη μετώπη του πίνακα Επιτρέπει την απεικόνιση των μετρήσεων και τον τοπικό έλεγχο και χειρισμό έως 9 σημείων Τροφοδοσία: 18-30 V⎓ Σύνδεση IP Διαστάσεις : 92 x 92 mm

	User interface - απομακρυσμένος έλεγχος
	USB tongle για τον έλεγχο και την ταυτοποίηση σε PC
4 149 38	Για 32 διευθύνσεις MODBUS
4 149 39	Για 255 διευθύνσεις MODBUS
	Energy Web Server για ταυτοποίηση και έλεγχο μέσω σελίδας web
	Απεικόνιση, χειρισμός και έλεγχος του συστήματος EMS CX³ (μηχανισμοί προστασίας, μετρητές ενέργειας, αναλυτές ενέργειας και σταθμοί φόρτισης ηλεκτρικών οχημάτων με σύνδεση MODBUS
4 149 47	Για 10 διευθύνσεις MODBUS Σύνδεση απευθείας RS 485 και έξοδο ethernet IP 4 στοιχεία των 17,5 mm Τροφοδοσία 9 V - 28 V⎓ αρ. καταλ. 1 467 21
4 149 48	Για 32 διευθύνσεις MODBUS Σύνδεση απευθείας RS 485 και έξοδο ethernet IP 4 στοιχεία των 17,5 mm Τροφοδοσία 9 V - 28 V⎓ αρ. καταλ. 1 467 21
4 149 49	Για 255 διευθύνσεις MODBUS Περιλαμβάνεται τροφοδοτικό

	Τροφοδοτικό Web Server
1 467 21	Είσοδος 100 - 240 V Έξοδος 24 V⎓ Ισχύς 15 W Ένταση 0,63 A Ρύθμιση τάσης 21,6 - 29 V Αριθμός στοιχείων: 1

EMDX³ : Μετρητές ενέργειας

0 046 70

4 120 91

Μέτρηση της ηλεκτρικής ενέργειας σε μονοφαφικό ή τριφασικό δίκτυο. Ένδειξη της κατανάλωσης ενέργειας σε kWh, όπως επίσης (ανάλογα με τον αριθμό καταλόγου) ένδειξη του ρεύματος, της ενεργού και άεργου ενέργειας και της ισχύος.

Αρ. καταλ.		**Μονοπολικοί 230/400 V∿**
	MID	**Άμεση σύνδεση**
0 046 70		32 A - 1 στοιχείο Έξοδος παλμού
4 120 68		45 A - 1 στοιχείο Έξοδος RS 485
	4 120 69	45 A - 1 στοιχείο Έξοδος παλμού
4 120 80	4 120 82	63 A - 2 στοιχεία Έξοδος παλμού
4 120 81(1)	4 120 83(1)	63 A - 2 στοιχεία Έξοδος RS 485

		Τριφασικοί μετρητές
	MID	**Άμεση σύνδεση**
4 120 90	4 120 92	63 A - 4 στοιχεία Έξοδος παλμού
4 120 91(1)	4 120 93(1)	63 A - 4 στοιχεία Έξοδος RS 485
4 120 74(1)	4 120 75(1)	125 A - 6 στοιχεία Έξοδος RS 485 και παλμού
		Σύνδεση μέσω μετασχηματιστή έντασης
4 120 40	4 120 42	5 A - 4 στοιχεία Έξοδος παλμού
4 120 41(1)	4 120 43(1)	5 A - 4 στοιχεία Έξοδος RS 485

	Μετατροπέας παλμών σε RS485
4 120 65	Επιτρέπει τη συλλογή και τη μεταβίβαση των μετρήσεων από 12 μετρητές ενέργειας με έξοδο παλμού Επίσης συλλέγει τις πληροφορίες από άλλους μετρητές (αερίου, νερού...) με έξοδο παλμού Έξοδος RS 485 4 στοιχείων, 12 είσοδοι

	Μετατροπέας IP
0 046 89	Επιτρέπει τη μετατροπή RS 485/Ethernet για τη σύνδεση των μετρητών ενέργειας με δίκτυο IP - 3 στοιχεία

(1) Διπλού τιμολογίου

Παράδειγμα δικτύωσης

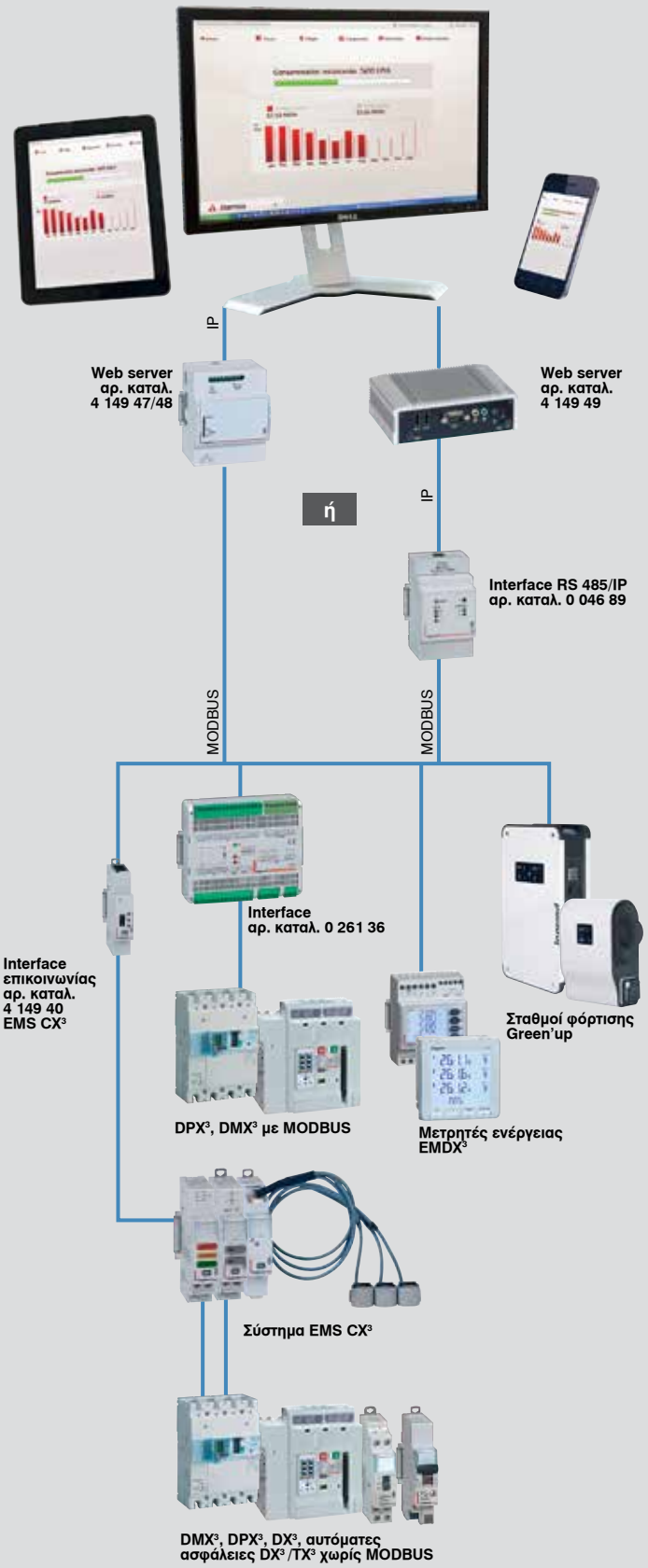

EMDX³ : Αναλυτές ενέργειας

EMDX³ : Αναλυτές ενέργειας

4 120 45

4 120 47

4 120 53

4 120 55

Αρ. καταλ.	EMDX³
	Κατηγορία ακρίβειας 1
	Στήριξη σε ράγα, 4 στοιχείων Οθόνη LCD Μέτρηση έντασης ρεύματος, τάσης, συχνότητας, ενεργού, άεργου, φαινόμενης ισχύος και του συντελεστή ισχύος ενεργού και άεργου ενέργειας THD τάσης και έντασης
4 120 45	Έξοδος RS 485 και παλμού
	Κατηγορία ακρίβειας 0,5
4 120 51	Μέτρηση έντασης ρεύματος, τάσης, ενεργού, άεργου, φαινόμενης ισχύος Καταμέτρηση με διπλό τιμολόγιο: - ενεργού και άεργου ενέργειας - χρόνου χρήσης - συντελεστή ισχύος THD τάσης και έντασης μέχρι και την 25η αρμονική Προγραμματιζόμενο alarm για όλες τις λειτουργίες. Έξοδοι για έλεγχο μηχανισμών, μεταφοράς ένδειξης alarm και εκπομπής παλμού Έξοδος RS 485 και παλμού για μεταφορά δεδομένων

	EMDX³ Access
	Κατηγορία ακρίβειας 1
4 120 47	Στήριξη σε πόρτα ή σε πλάτη Διαστάσεις: 96 x 96 x 62 mm Οθόνη LCD Μέτρηση έντασης ρεύματος, τάσης, ενεργού, άεργου, φαινόμενης ισχύος και του συντελεστή ισχύος Καταμέτρηση ενεργού και άεργου ενέργειας THD τάσης και έντασης Έξοδος RS 485 και παλμού για μεταφορά δεδομένων 4 στοιχείων
	Κατηγορία ακρίβειας 0,5
4 120 52	Στήριξη σε πόρτα ή σε πλάτη Διαστάσεις: 96 x 96 x 60 mm Οθόνη LCD Μέτρηση έντασης ρεύματος, τάσης, ενεργού, άεργου, φαινόμενης ισχύος και του συντελεστή ισχύος Καταμέτρηση: - ενεργού και άεργου ενέργειας που καταναλώνεται ή παράγεται - χρόνου χρήσης και παλμού THD τάσης και έντασης μέχρι την 25η αρμονική Έξοδος RS 485 και παλμού για μεταφορά δεδομένων

Αρ. καταλ.	EMDX³ Premium
4 120 53	Στήριξη σε πόρτα ή σε πλάτη Διαστάσεις: 96 x 96 x 60 mm Οθόνη LCD Μέτρηση έντασης ρεύματος, τάσης, ενεργού, άεργου, φαινόμενης ισχύος, εσωτερικής θερμοκρασίας και του συντελεστή ισχύος Καταμέτρηση: - ενεργού και άεργου ενέργειας που καταναλώνεται ή παράγεται - χρόνου χρήσης και παλμού Αρμονικές μέχρι την 50η Προγραμματιζόμενο alarm για όλες τις λειτουργίες Ενσωματωμένη μνήμη (8 Mb) Μπορεί να δεχτεί μέχρι 4 στοιχεία για EDMX³ Premium
	Στοιχεία για EMDX³ Premium
4 120 55	Στοιχείο επικοινωνίας MODBUS RS 485
4 120 57	Στοιχείο 2 εισόδων / 2 εξόδων Δύο έξοδοι alarm για τιμές τάσης, ρευμάτων, THD... Δύο είσοδοι για την καταμέτρηση παλμού
4 120 58	Στοιχείο θερμοκρασίας Ένδειξη της εσωτερικής θερμοκρασίας και δυνατότητα σύνδεσης 2 αισθητηρίων για τη μέτρηση της εξωτερικής θερμοκρασίας
4 120 59	Έξοδος παλμού για μέτρηση της ενέργειας 2 έξοδοι ανεξάρτητοι

Για την ταυτοποίηση και απεικόνιση σε απόσταση, **σελ. 69**